Intersofex
echipamente

Echipamente Service Roți

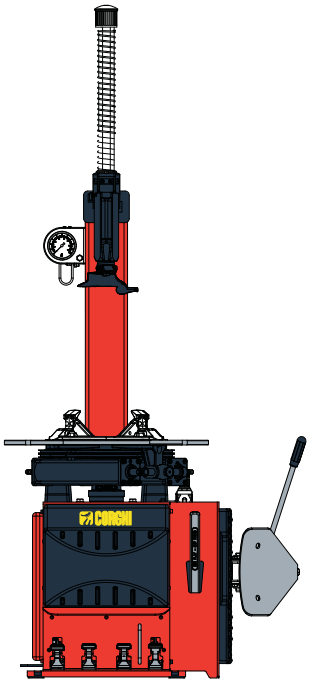

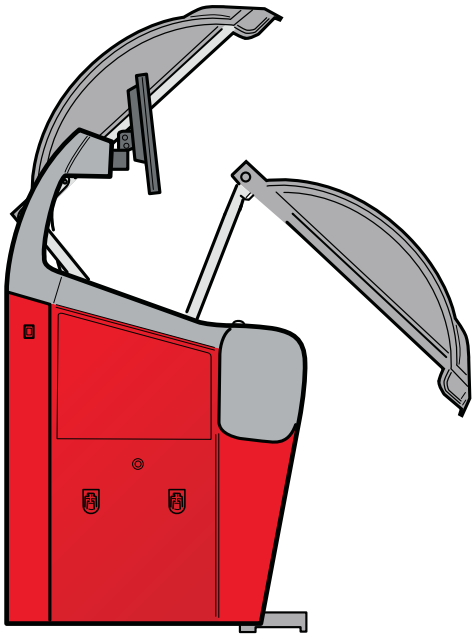

14" 44,5" 12-24" 10-22" 230 V

24"

CORGHI

Proline 122N
Semiautomată

0-11114002/16
Standard

0-11109802/16
Cu sistem TI

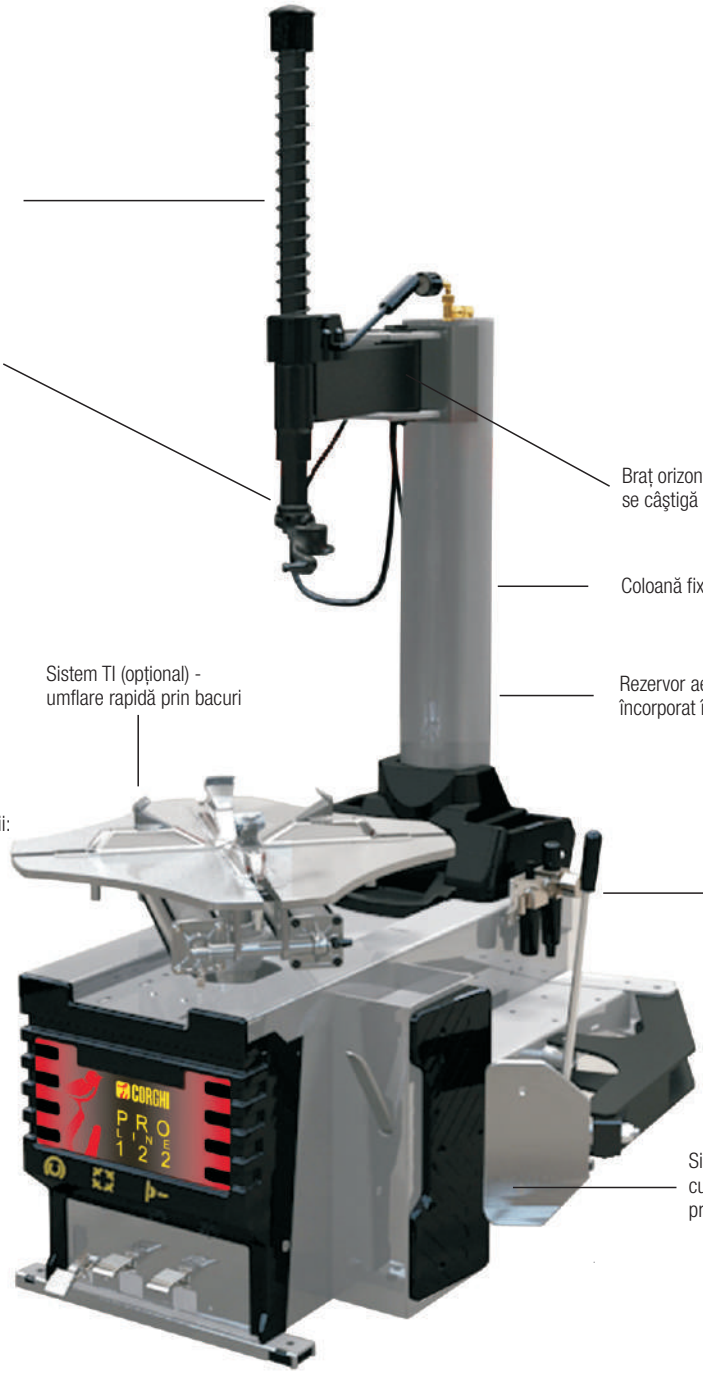

Braț vertical cu arc pentru revenire la poziția inițială

Poziționare şi blocare manuală a patinei de dejantare dintr-o singură mişcare

Braț orizontat pivotant în lateral: se câştigă spațiu !

Coloană fixă: spațiu redus

Rezervor aer comprimat pentru TI încorporat în coloană (opțional)

Sistem TI (opțional) - umflare rapidă prin bacuri

Platou rotativ deplasabil în ambele direcții: 1 viteză / 6 rpm

Baterie de tratare a aerului comprimat

Sistem de desprindere a talonului cu cilindru cu dublă acțiune, fabricat din inox pentru a preveni coroziunea

SX 3
Sistem multifuncțional pentru dejantat anvelope speciale (opțional)

Dimensiuni

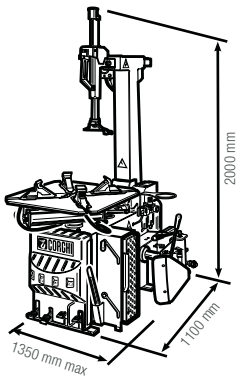

Accesorii standard

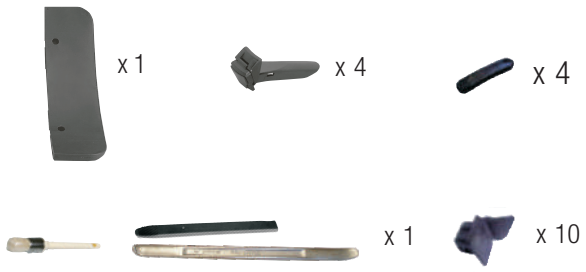

13" 47" 13-26" 11-24" 230 V

24"

CORGHI

Proline 124
Semiautomată

0-11901604/00
Standard

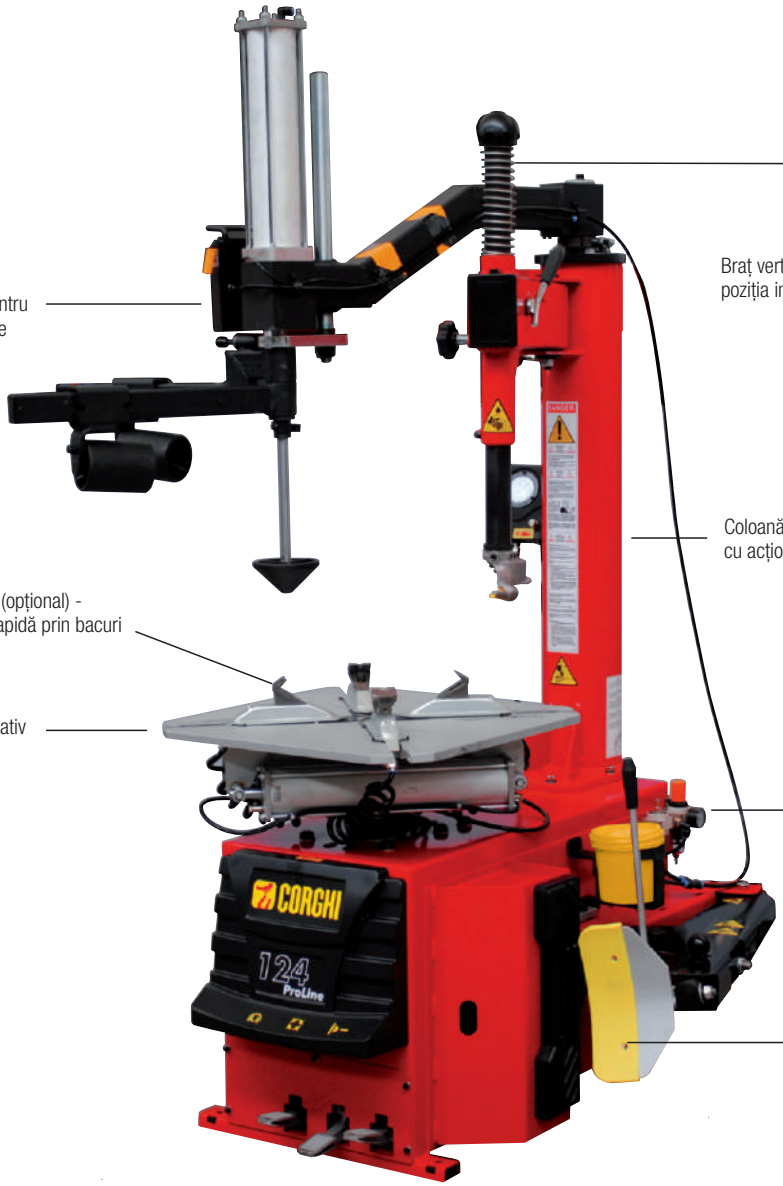

HSU24
Sistem multifuncțional pentru dejantat anvelope speciale (opțional)

Braț vertical cu arc pentru revenire la poziția inițială

Coloană rabatabilă cu acționare pneumatică

Sistem TI (opțional) - umflare rapidă prin bacuri

Platou rotativ

Baterie de tratare a aerului comprimat

Sistem de desprindere a talonului cu cilindru cu dublă acțiune, fabricat din inox pentru a preveni coroziunea

Dimensiuni

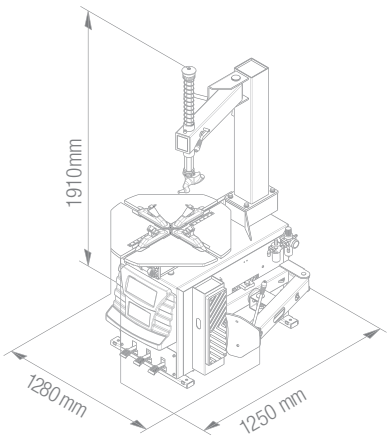

Accesorii standard

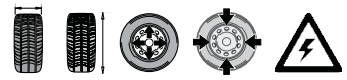

21"

CORGHI

Proline 221
Semiautomată

0-11901512/00
Standard

HSA21
Sistem multifuncțional pentru dejantat anvelope speciale (opțional)

Braț vertical cu arc pentru revenire la poziția inițială

Coloană rabatabilă cu acționare pneumatică

Platou rotativ:
1 sau 2 viteze (opțional)

Baterie de tratare a aerului comprimat

Sistem de desprindere a talonului cu cilindru cu dublă acțiune, fabricat din inox pentru a preveni coroziunea

Dimensiuni

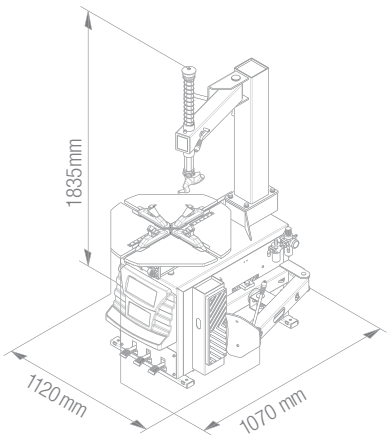

Accesorii standard

21"

CORGHI

Proline 321
Automată

0-11901412/00

Standard

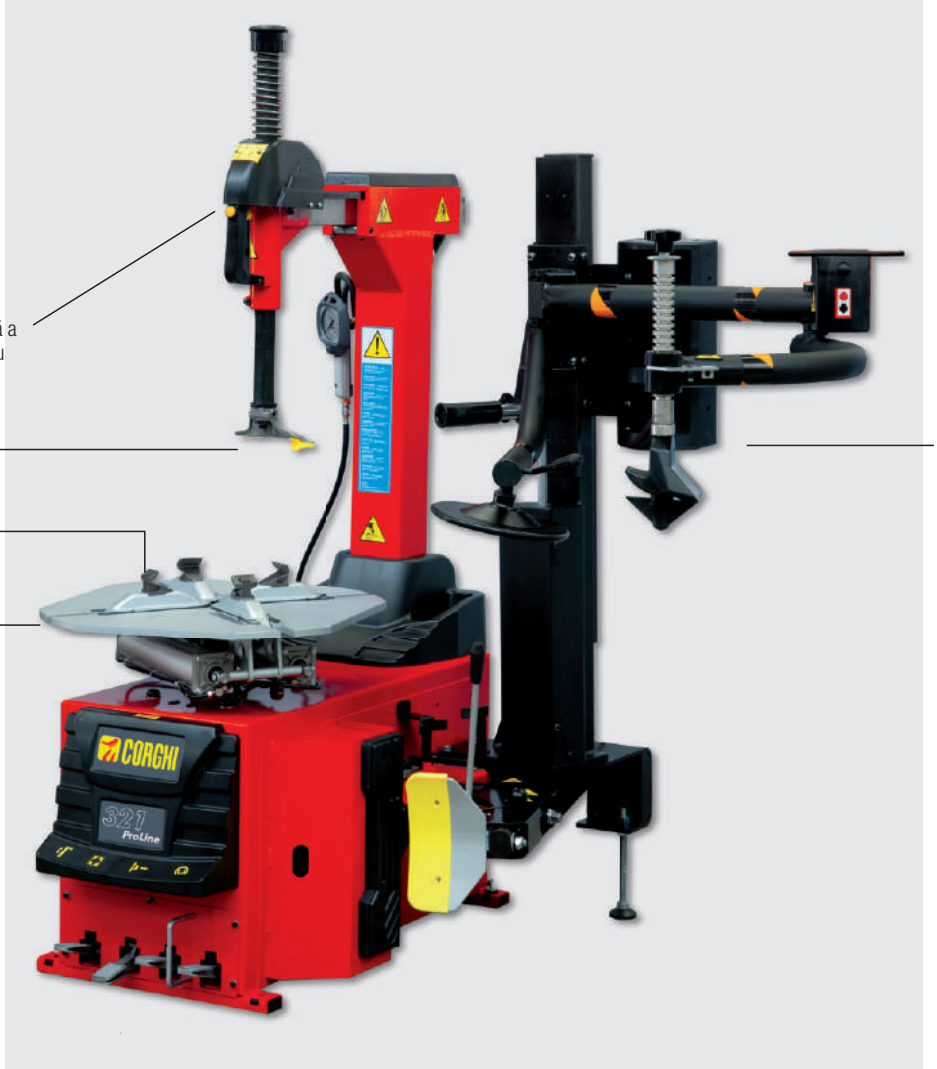

Poziționare şi blocare pneumatică a brațului de dejantare şi arc pentru revenirea la poziția inițială

Patină de dejantare cu poziționare rapidă

Sistem TI (opțional) (umflare rapidă prin bacuri)

Platou rotativ: 1 sau 2 viteze (opțional)

HTB21
Sistem multifuncțional pentru dejantat anvelope speciale (opțional)

Dimensiuni

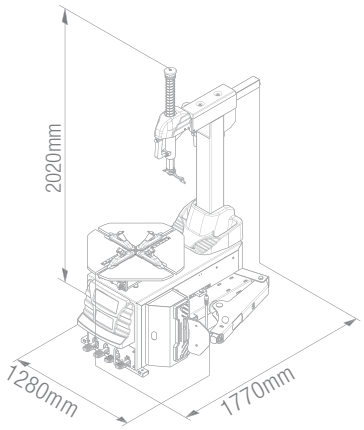

Accesorii standard

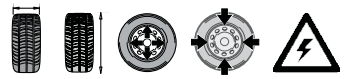

22"

CORGHI

Proline 322 Automată

0-11109602/16
Standard

0-11909631/16
2 viteze

0-11109901/16
Cu sistem umflare TI

0-11109901/16
2 viteze si sistem TI

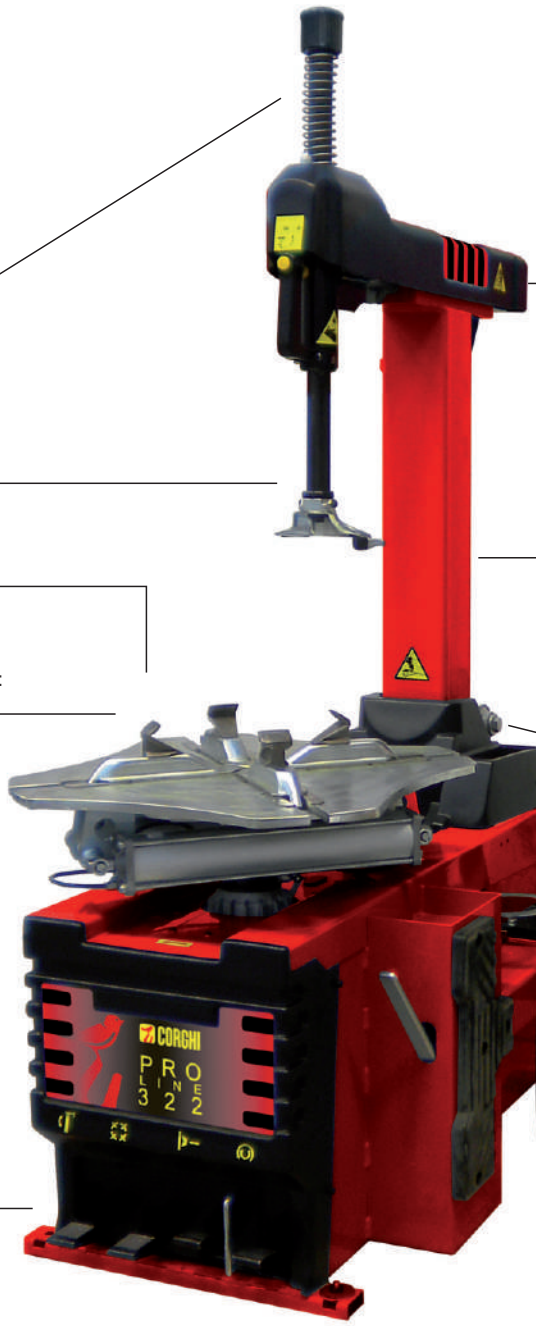

Poziționare şi blocare pneumatică a brațului de dejantare şi arc pentru revenirea la poziția inițială

Patină de dejantare cu poziționare rapidă

Sistem TI (opțional) (umflare rapidă prin bacuri)

Platou rotativ deplasabil în ambele direcții: 1 sau 2 viteze (opțional)

Brat orizontal telescopic pentru poziționarea rapidă a patinei de dejantare

Coloană rabatabilă cu acționare pneumatică

Baterie pentru tratarea aerului comprimat

Sistem de desprindere a talonului cu cilindru cu dublă acțiune, fabricat din inox pentru a preveni coroziunea

Pedale ergonomice din aluminiu

Helper 4FD
Sistem multifuncțional pentru dejantat anvelope speciale (opțional)

Dimensiuni

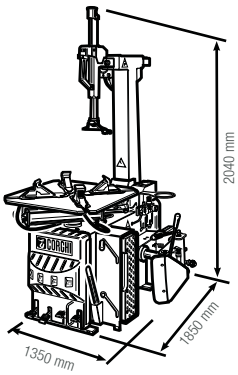

Accesorii standard

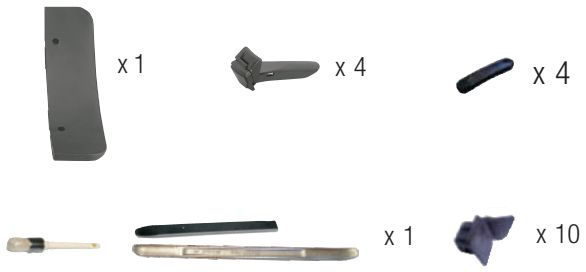

14" 43" 13-26" 11-24" 230 V

24"

CORGHI

Proline 324 Automată

0-11901312/00

Standard

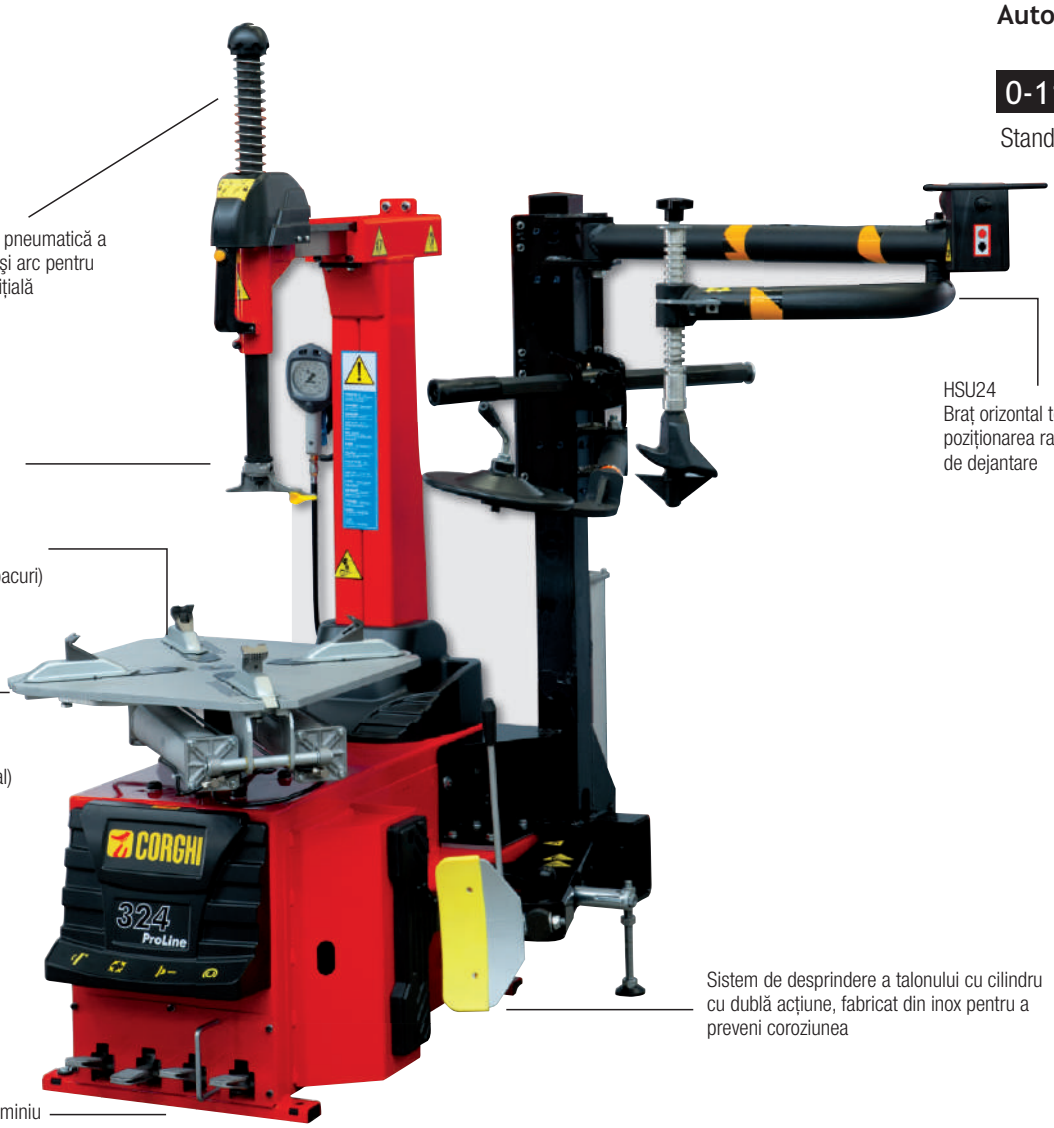

Poziționare şi blocare pneumatică a brațului de dejantare şi arc pentru revenirea la poziția inițială

Patină de dejantare cu poziționare rapidă

Sistem TI (opțional) (umflare rapidă prin bacuri)

Platou rotativ : 1 sau 2 viteze (opțional)

Pedale ergonomice din aluminiu

HSU24
Braț orizontal telescopic pentru poziționarea rapidă a patinei de dejantare

Sistem de desprindere a talonului cu cilindru cu dublă acțiune, fabricat din inox pentru a preveni coroziunea

Dimensiuni

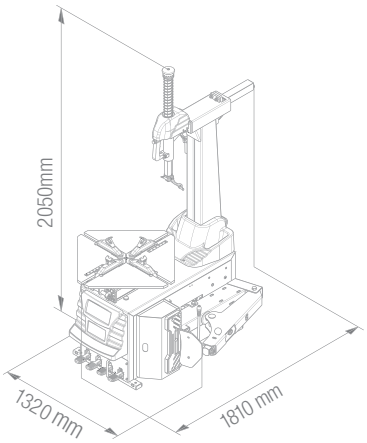

Accesorii standard

22"

CORGHI

A222
Automată

0-11118001/16

Standard

Poziționare şi blocare pneumatică a brațului de dejantare şi arc pentru revenirea la poziția inițială

Buton prin care se realizează alinierea cu talonul (vertical şi orizontal), simultan cu fixarea roții

Patină dejantare cu un nou profil pentru a se adapta la noile tipuri de anvelope şi jante. Protecții de plastic interschimbabile pentru protecția jantelor

Sistem TI (opțional) (umflare rapidă prin bacuri)

Platou rotativ deplasabil în ambele direcții: 2 viteze

Pedale ergonomice din aluminiu

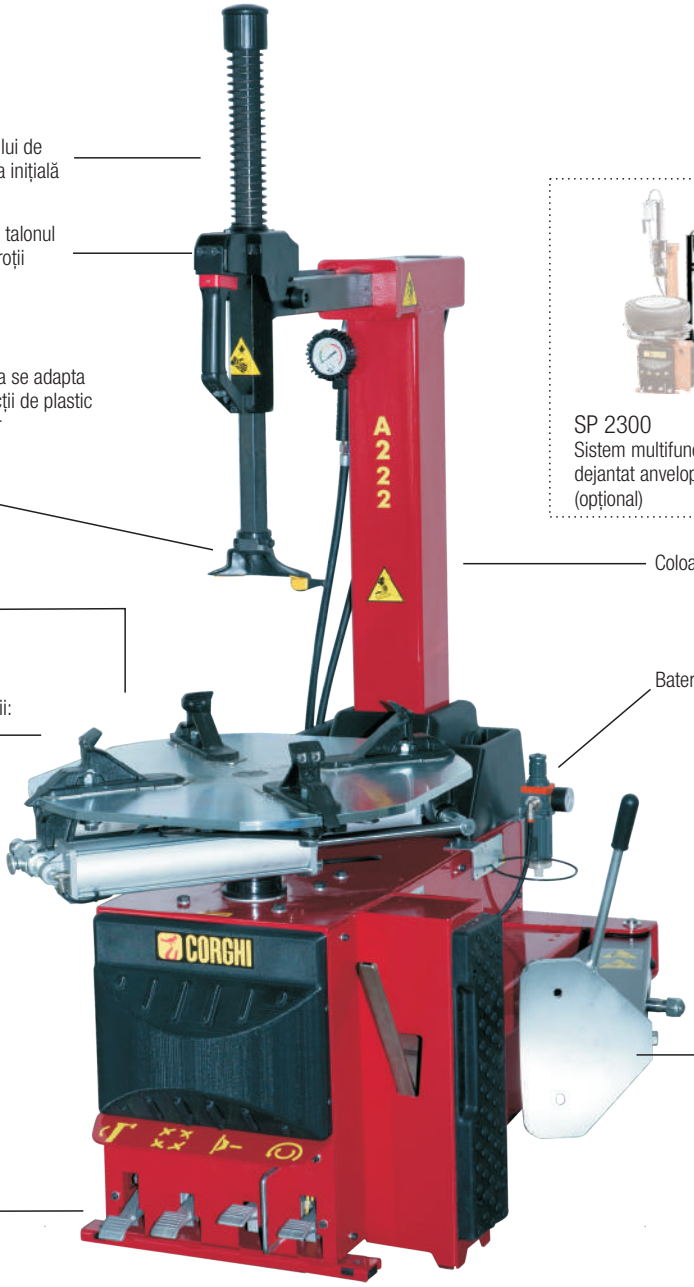

SP 2300
Sistem multifuncțional pentru dejantat anvelope speciale (opțional)

Coloană rabatabilă cu acționare pneumatică

Baterie pentru tratarea aerului comprimat

Sistem de desprindere a talonului cu cilindru cu dublă acțiune, fabricat din inox pentru a preveni coroziunea

Dimensiuni

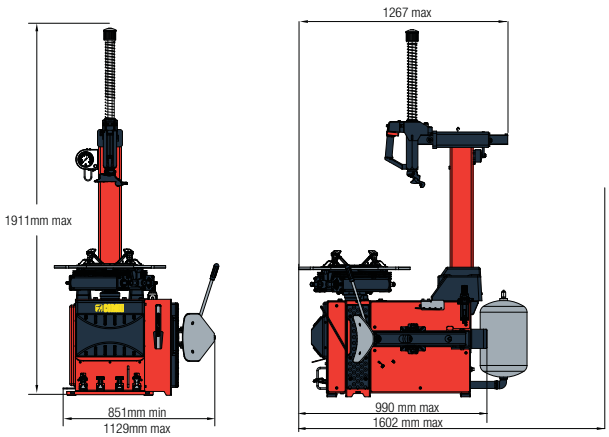

Accesorii standard

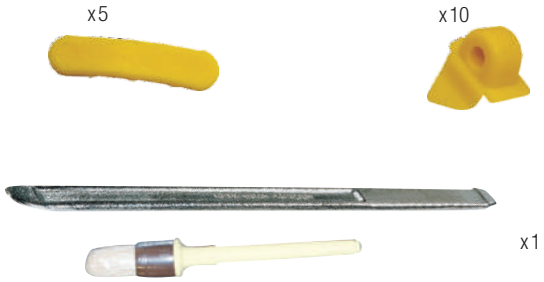

24"

CORGHI

A224 2V
Automată

0-11115941/16

Standard 2V

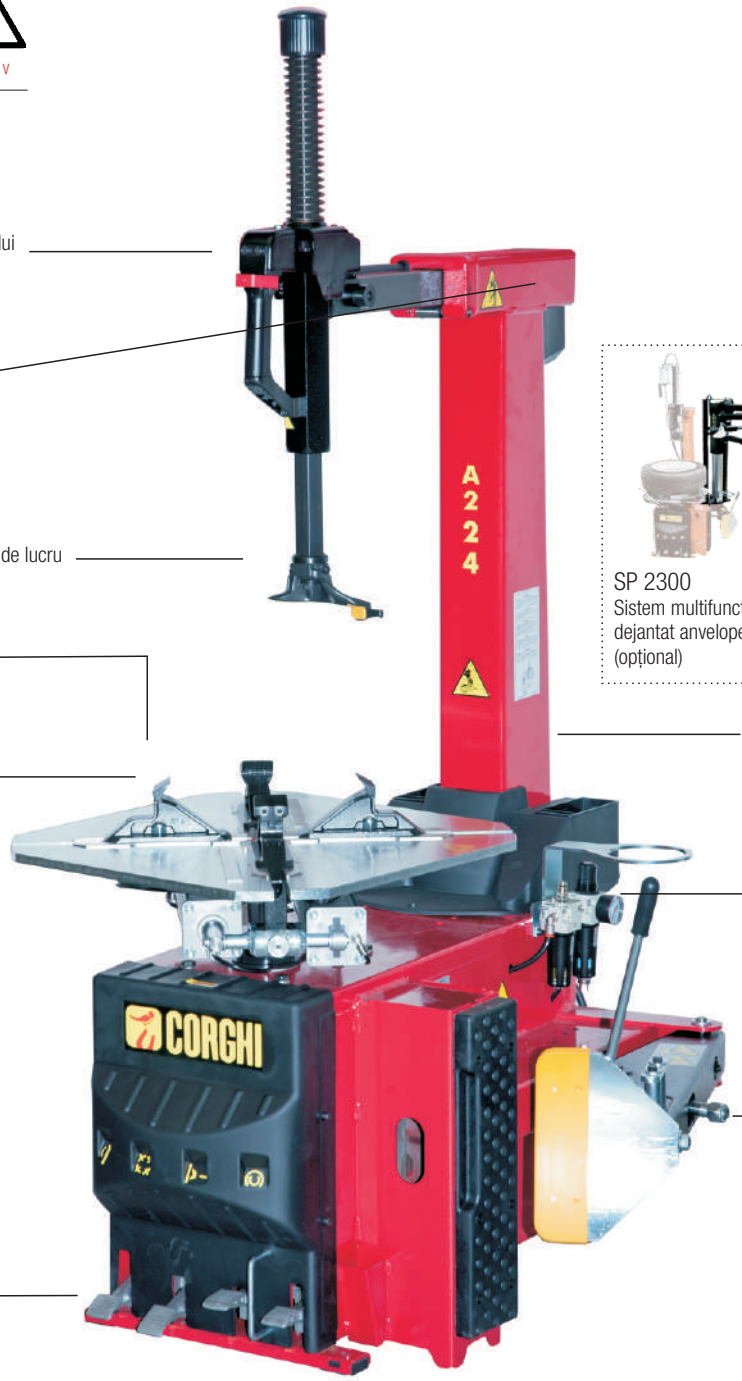

Blocare pneumatică simultană a brațului orizontal şi vertical

Braț orizontal telescopic pentru poziționarea rapidă a patinei de dejantare

Poziționare manuală a patinei în poziția de lucru

Sistem TI umflare rapidă prin bacuri (opțional)

Platou deplasabil în ambele direcții: 2 viteze

Pedale ergonomice din aluminiu

SP 2300
Sistem multifuncțional pentru dejantat anvelope speciale (opțional)

Coloană rabatabilă cu acționare pneumatică

Baterie pentru tratarea aerului comprimat

Sistem de desprindere a talonului cu cilindru cu dublă acțiune, fabricat din inox pentru a preveni coroziunea

Dimensiuni

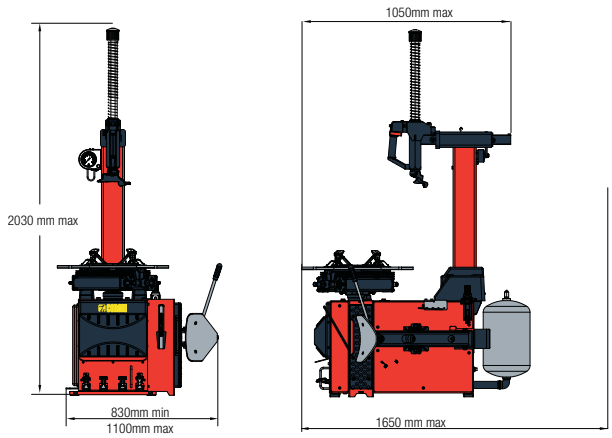

Accesorii standard

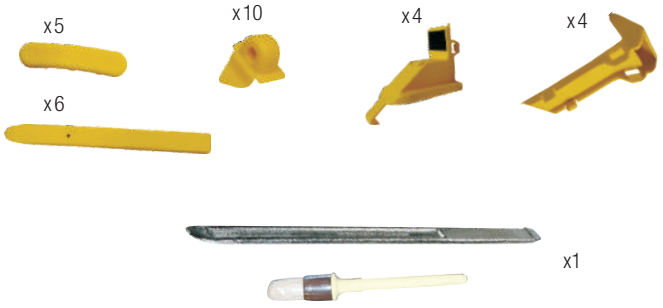

24"

CORGHI

A2025 MI 2V
Automată

0-11101142/16
Standard 2V

0-11101262/16
2V Sistem TI

Blocare pneumatică simultană a brațului orizontal şi vertical

Sistem TI umflare rapidă prin bacuri (opțional)

Platou rotativ deplasabil în două direcții, cu motor cu inverter (viteză variabilă)

Pedale ergonomice din aluminiu

SP 3000
Sistem multifuncțional pentru dejantat anvelope speciale (opțional)

Coloană rabatabilă cu acționare pneumatică

Baterie pentru tratarea aerului comprimat

Braț extensibil

Sistem de desprindere a talonului cu cilindru cu dublă acțiune, fabricat din inox pentru a preveni coroziunea

Sistem de ajustare în funcție de lățimea roții

Dimensiuni

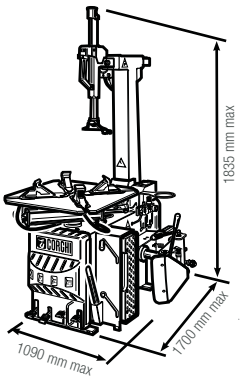

Accesorii standard

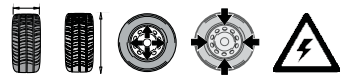

22"

CORGHI

Proline 422 LL 2V Automată

0-11900131/16

Standard 2V

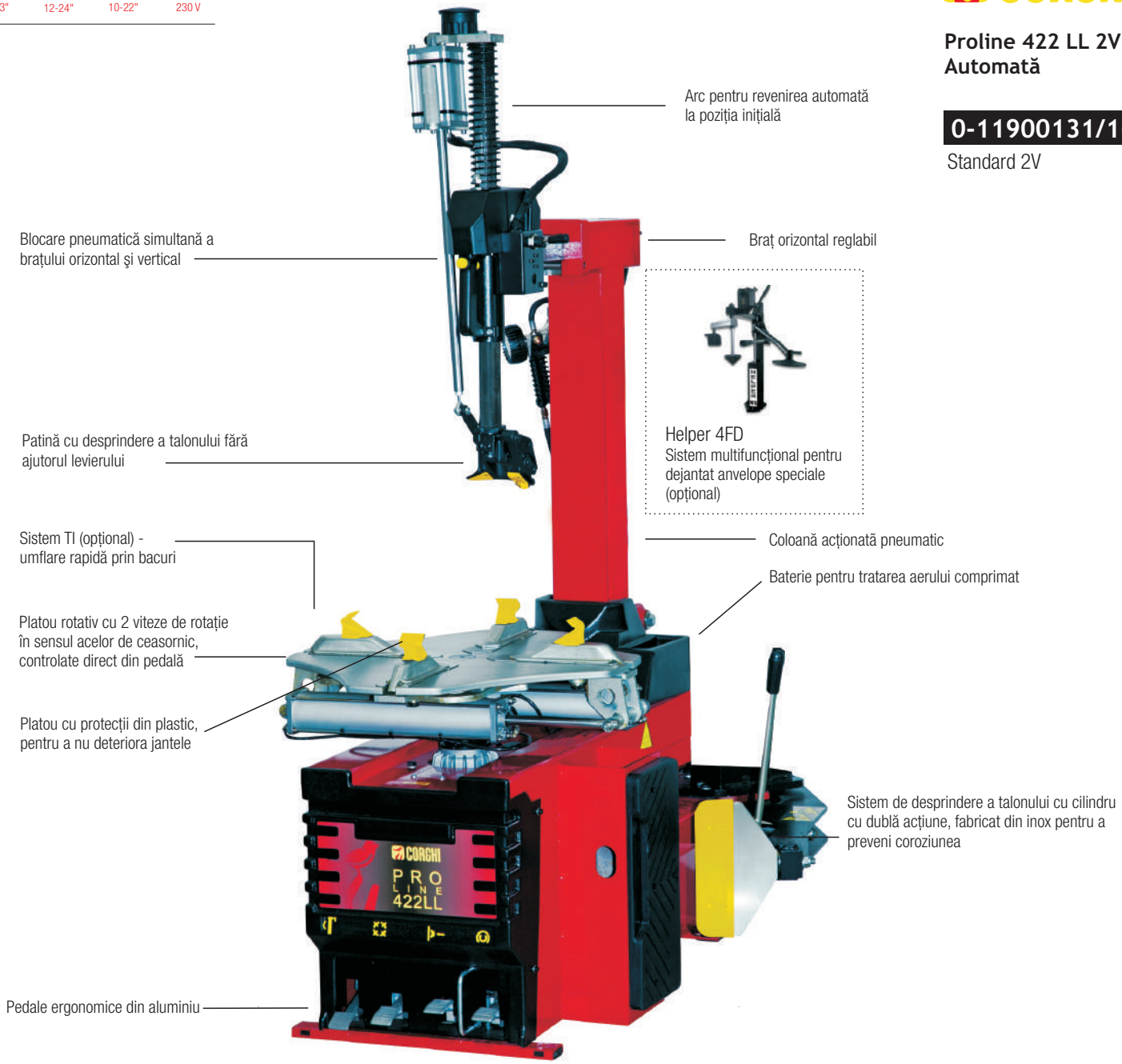

Dimensiuni

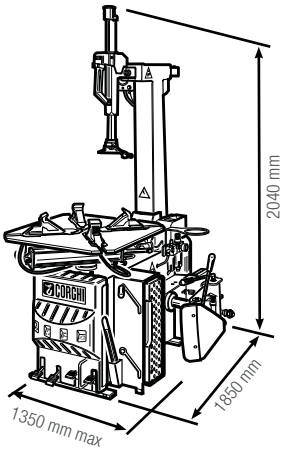

Accesorii standard

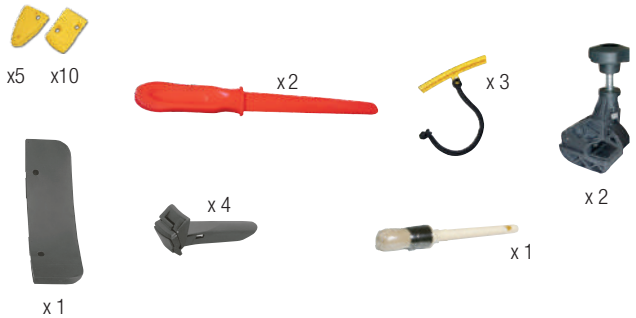

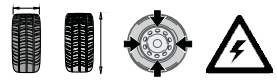

30"

CORGHI

Artiglio 50 2V Automată

0-11105002/16

Standard 2V

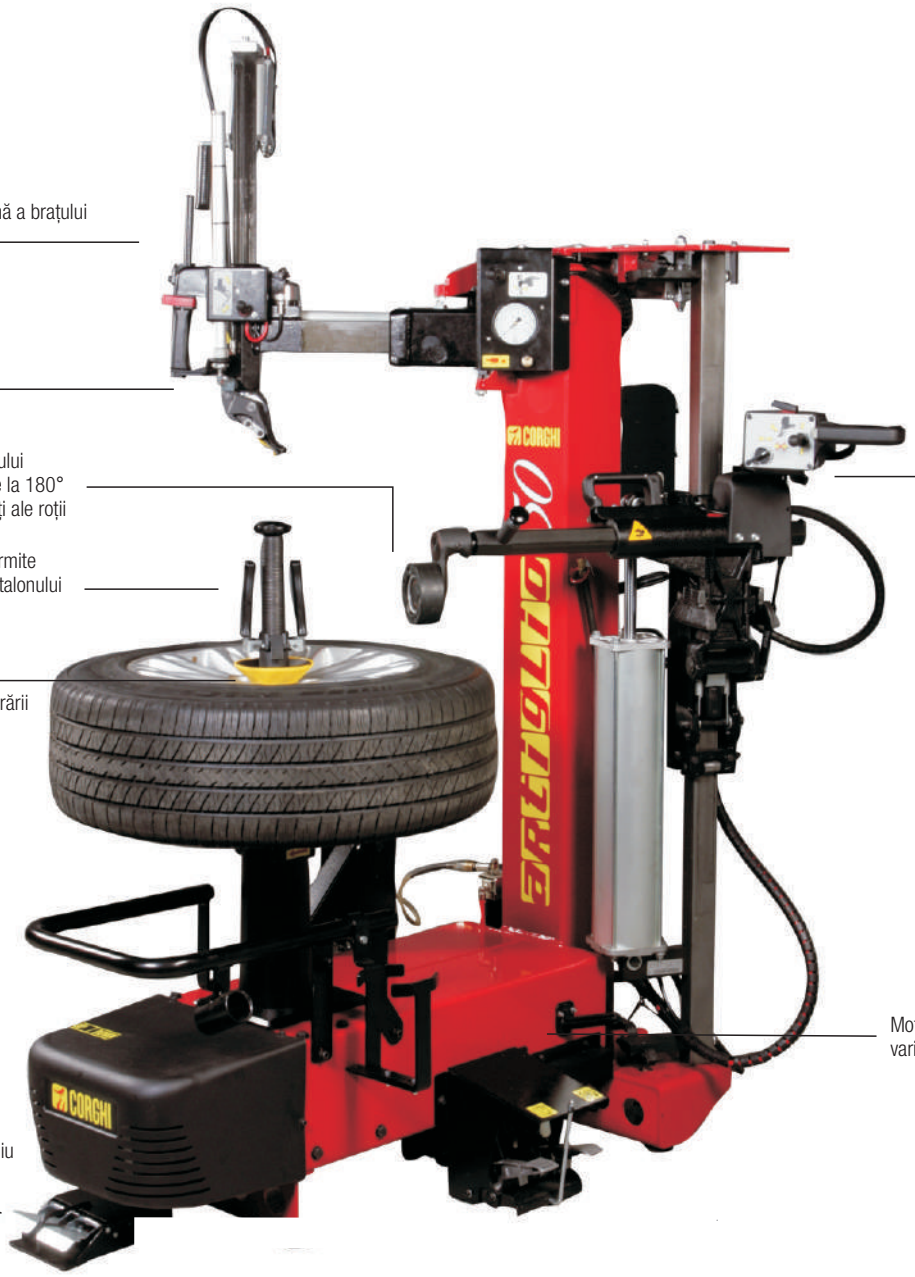

Dimensiuni

1565 mm

1580 mm

Accesorii standard

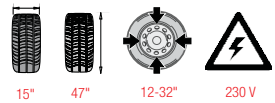

32"

CORGHI

Artiglio 500
Automată

0-11108232/16
Standard 2V

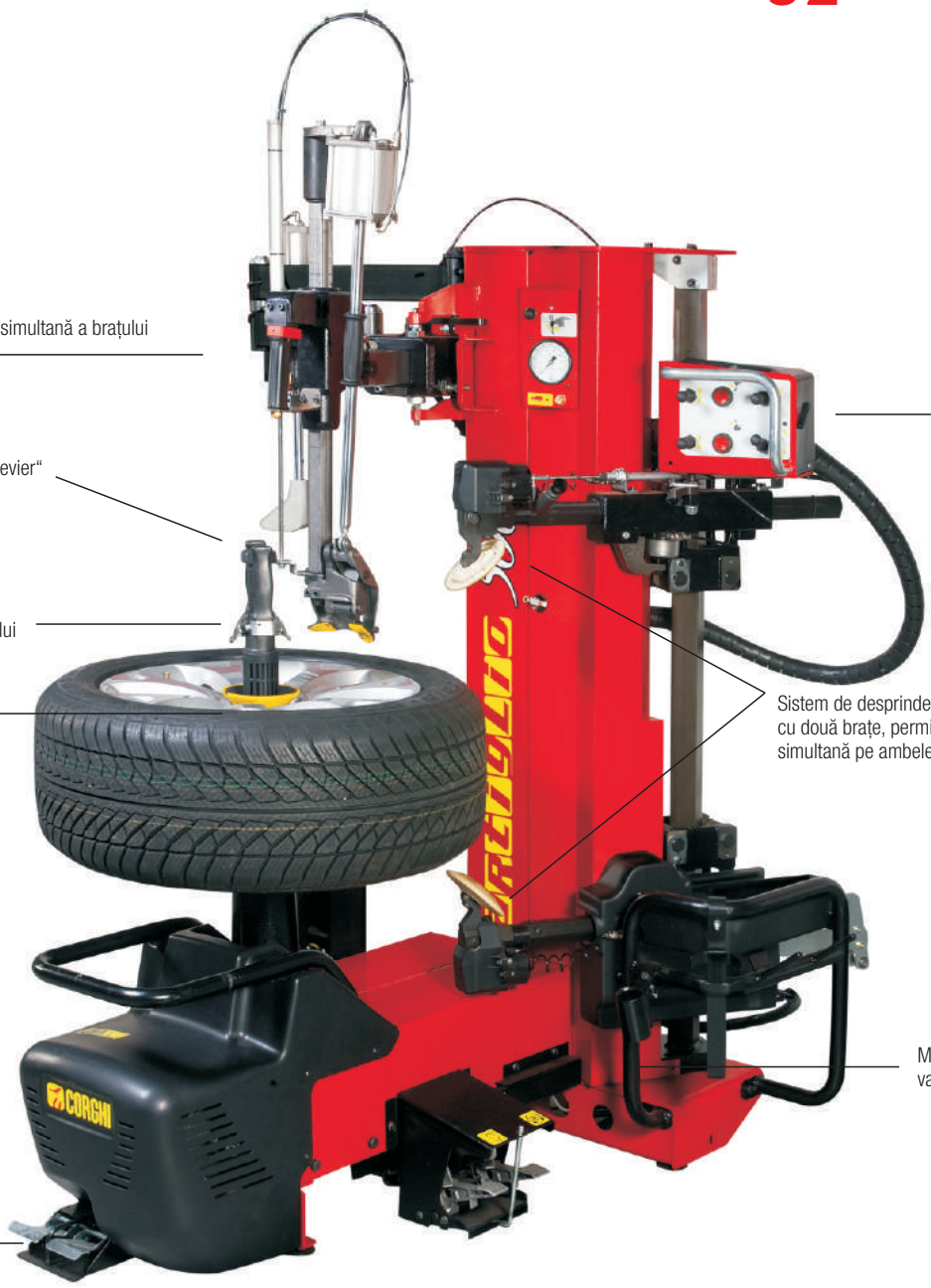

Dimensiuni

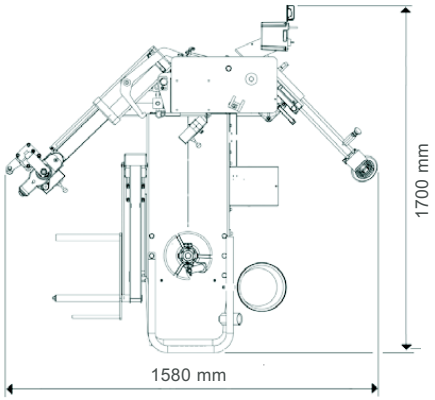

Accesorii standard

47" 13-32" 230 V

32"

CORGHI

Artiglio Master Code Automată

0-11108550/16

Standard 2V

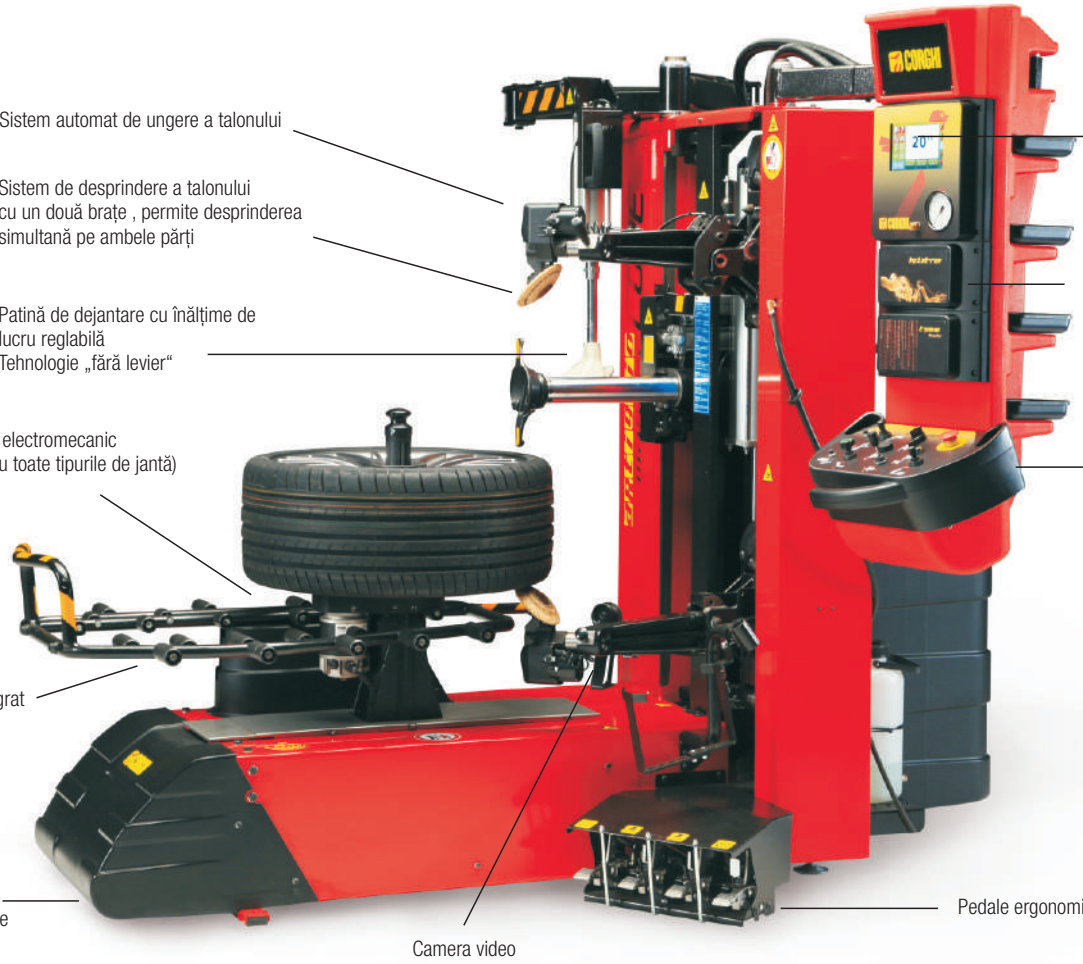

Dimensiuni

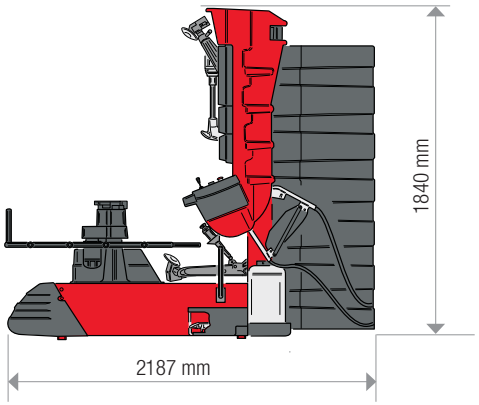

Accesorii standard

14" 43" 12-26" 230 V

26"

CORGHI

Artiglio Master Jolly Automată

0-11116202/16

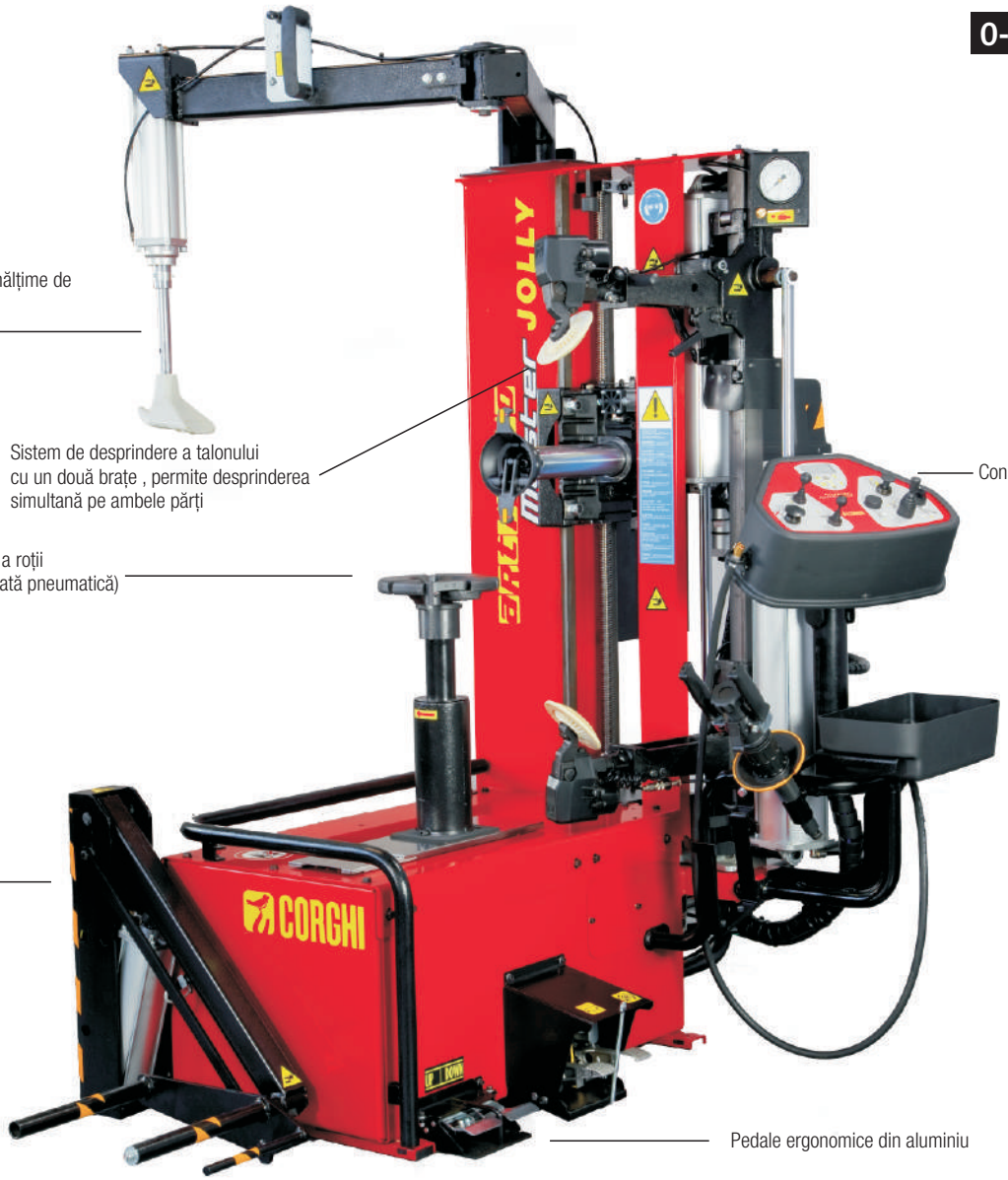

Dimensiuni

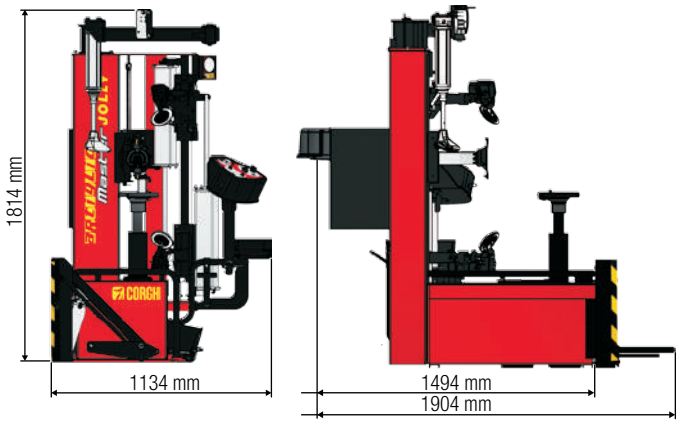

Accesorii standard

			Compatibilitate									
			Proline 122N	Proline 322	Proline 422 2V	A 222	A224 2V	A 2025	Artiglio 50 2V	Artiglio 500	Artiglio M Code	Artiglio M Jolly
Flanşă universală pentru fixarea jantelor fără gaură centrală	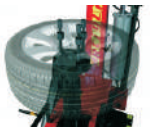	8-11100087	–	–	–	–	–	–	O	O	O	O
Flanşă universală pentru fixarea jantelor fără gaură centrală		8-11100038	–	–	–	–	–	–	–	–	–	O
Adaptor janta inversată		8-11100039	–	–	–	–	–	–	O	O	O	O
Kit jantă utilitară		8-11100037	–	–	–	–	–	–	–	–	O	O
SP 2300 WDK Sistem multifuncțional pentru dejantat anvelope speciale		8-11120042	–	–	–	–	O	O	–	–	–	–
		8-11120043	–	–	–	O	–	–	–	–	–	–
Helper 4DF Sistem multifuncțional pentru dejantat anvelope speciale		8-11100343	O	O	O	–	O	O	–	–	–	–
SP 3000 Sistem multifuncțional pentru dejantat anvelope speciale		8-11100123	–	–	–	–	O	O	–	–	–	–
Helper SX3		8-11900001	O	–	–	–	–	–	–	–	–	–

22,8" 43,7" 70 kg 230 V 150-200 rpm

CORGHI

Proline 650 Automată

0-21900004/39
Achiziție manuală date

0-21900003/39
Achiziție automată date

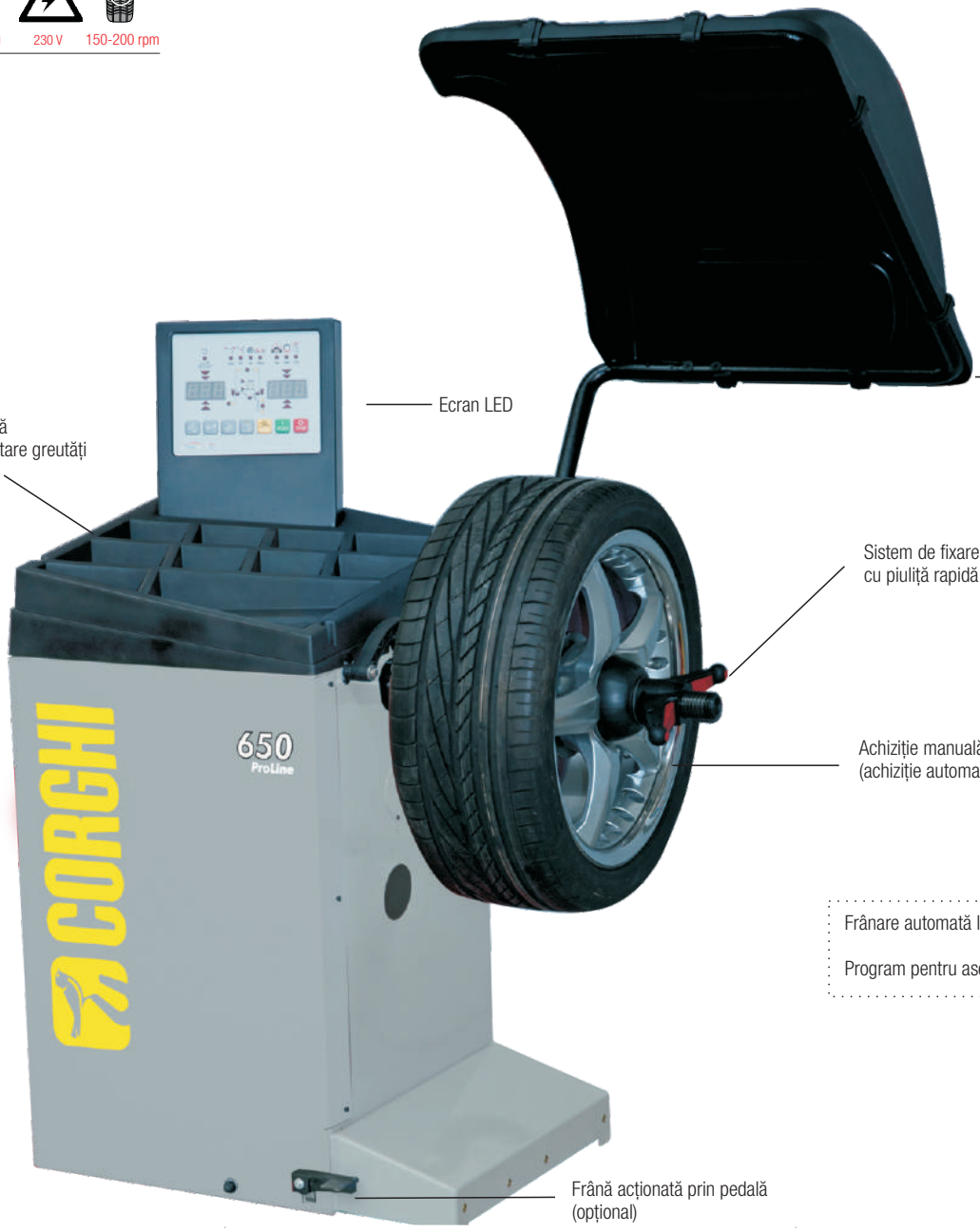

Frânare automată la sfârșitul ciclului de rotație

Program pentru ascundere greutăți

Dimensiuni

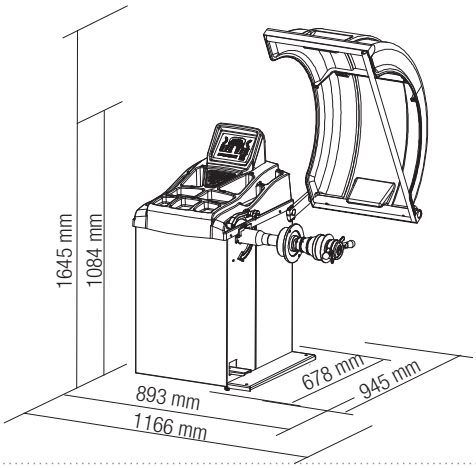

Accesorii standard

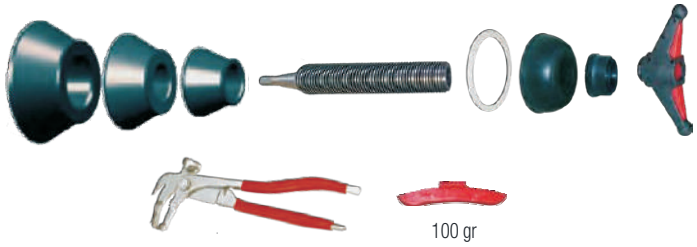

23,6" 44" 75 kg 230 V 90-130 rpm

CORGHI

EM 9380 X Line Automată

0-21193800/16

Funție Weight Management (Economie 30% la plumbi şi 20% la timpul de lucru)

Fascicul laser şi sistem de iluminare cu Led, ajută la poziționarea greutăților mai rapid şi mai precis

Senzor sonar automat pentru măsurarea automată a lățimii roții -fără contact cu roata (opțional)

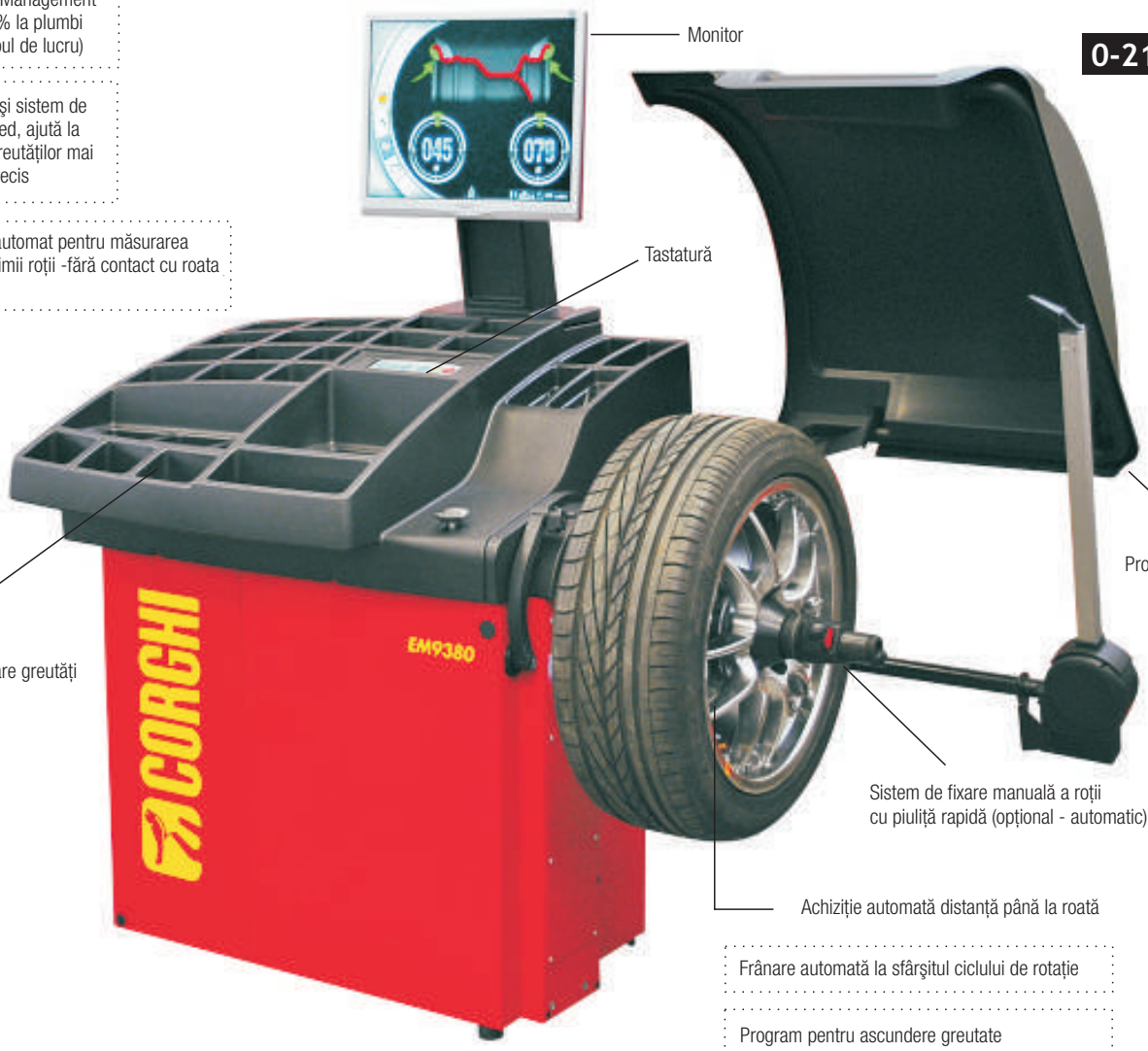

Monitor

Tastatură

Tavă spațioasă pentru depozitare greutăți şi accesorii

Protecție roată inclusă

Sistem de fixare manuală a roții cu piuliță rapidă (opțional - automatic)

Achiziție automată distanță până la roată

Frânare automată la sfârşitul ciclului de rotație

Program pentru ascundere greutate

Poziționare automată în punctul de aplicare a greutăților

Selecție automată a programului de echilibrare

Dimensiuni

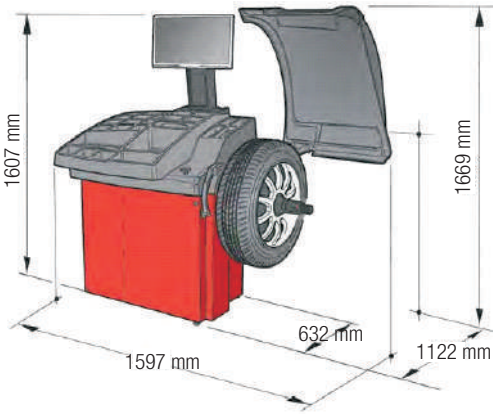

Accesorii standard

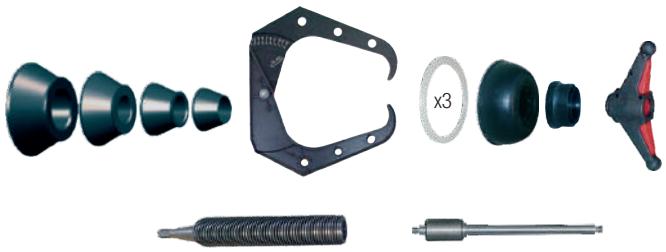

14" 44,5" 75 kg 230 V 90-130 rpm

CORGHI

EM 9250 Compact Line Automată

0-21192500/16

Fascicul laser şi sistem de iluminare cu Led, ajută la poziționarea greutăților mai rapid şi mai precis -opțional

Senzor sonar automat pentru măsurarea automată a lățimii roții -fără contact cu roata (opțional)

Protecție roată inclusă

Dublu display digital

Tavă spațioasă pentru depozitare greutăți şi accesorii

Sistem de fixare manuală a roții cu piuliță rapidă

Achiziție automată distanță până la roată

Frânare automată la sfârşitul ciclului de rotație

Program pentru ascundere greutate

Poziționare automată în punctul de aplicare a greutăților

Selecție automată a programului de echilibrare

Frână acționată prin pedală (opțional)

Bază de susținere pentru echilibrarea roților de până la 75 kg cu maşina fixată pe sol

Dimensiuni

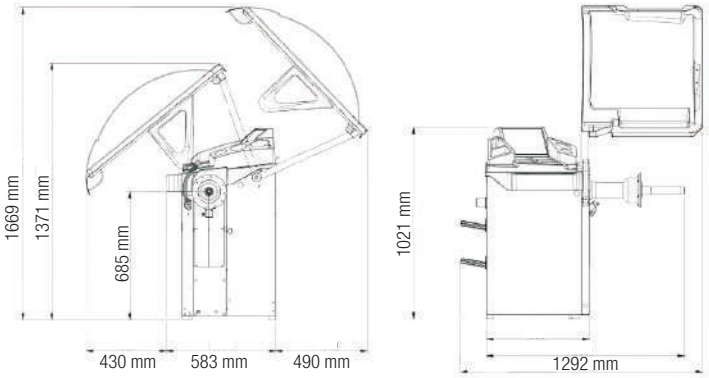

Accesorii standard

CORGHI

EM 9550 Plus Laser Line Automată

0-21109557/16

Fascicul laser şi sistem de iluminare cu Led, ajută la poziţionarea greutăţilor mai rapid şi mai precis

Senzor sonar automat pentru măsurarea automată a lăţimii roţii -fără contact cu roata (opţional)

Display digital

Protecţie roată inclusă

Tavă spaţioasă pentru depozitare greutăţi şi accesorii

Sistem de fixare manuală a roţii cu piuliţă rapidă (opţional - automatic electromecanic)

Achiziţie automată distanţă până la roată

Variază automat viteza de rotaţie, în funcţie de greutatea roţii pentru o precizie optimă

Poziţionare automată în punctul de aplicare a greutăţilor, şi iluminarea zonei de lucru cu lumină LED

Selecţie automată a programului de echilibrare

Program pentru ascundere greutate

Dimensiuni

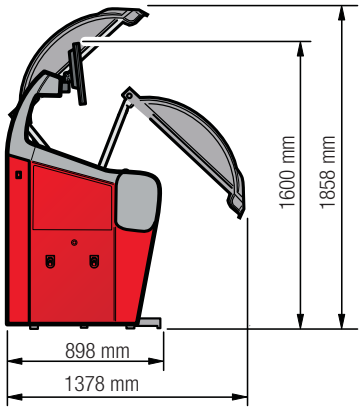

Accesorii standard

23,6" 44" 75 kg 230 V 75-85-98 rpm

CORGHI

EM 9580 Plus LaserLine Automată

0-21109587/16

Funție Weight Management (Economie 30% la plumbi şi 20% la timpul de lucru)

Fascicul laser şi sistem de iluminare cu Led, ajută la poziționarea greutăților mai rapid şi mai precis -opțional

Senzor sonar automat pentru măsurarea automată a lățimii roții -fără contact cu roata (opțional)

Variază automat viteza de rotație, în funcție de greutatea roții pentru o precizie optimă

Poziționare automată în punctul de aplicare a greutăților, şi iluminarea zonei de lucru cu lumină LED

Selecție automată a programului de echilibrare

Program pentru ascundere greutate

Dimensiuni

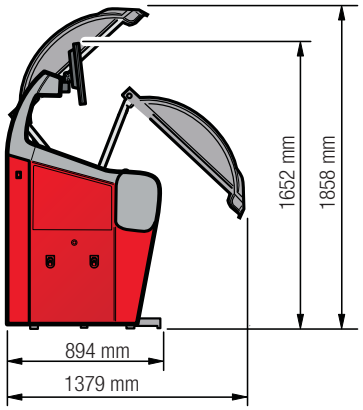

Accesorii standard

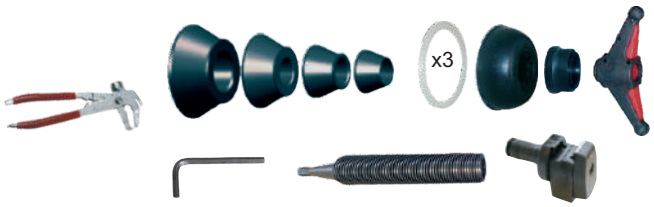

CORGHI

EM 9980 C
Complet Automată

0-21109780/16

Maşină complet automată

Maşină de diagnostic-analizează profilul jantei

Funţie Weight Management (Economie 30% la plumbi şi 20% la timpul de lucru)

Fascicul laser şi sistem de iluminare cu Led, ajută la poziţionarea greutăţilor mai rapid şi mai precis

Achiziţie automată a dimensiunilor roţii - fără contact cu roata

Poziţionare automată în punctul de aplicare a greutăţilor, şi iluminarea zonei de lucru cu lumină LED

Program pentru ascundere greutate

Dimensiuni

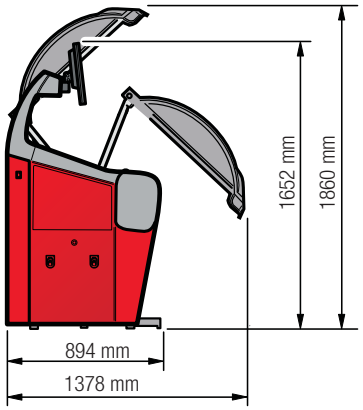

Accesorii standard

23,6" 44" 75 kg 230 V 90-130 rpm

CORGHI

EM 9280 Compact Line Automată

0-21192800/16

Funție Weight Management (Economie 30% la plumbi şi 20% la timpul de lucru)

Monitor

Senzor sonar automat pentru măsurarea automată a lățimii roții -fără contact cu roata (opțional)

Tastatură

Protecție roată inclusă

Sistem de fixare manuală a roții cu piuliță rapidă (opțional - pneumatic)

Achiziție automată distanță până la roată

Selecție automată a programului de echilibrare

Poziționare automată în punctul de aplicare a greutăților, şi iluminarea zonei de lucru cu lumină LED

Trei moduri de a poziționa greutatea: manual la ora 12, cu clemă holfer (opțional), sau cu indicator laser la ora 6 (opțional)

Program pentru ascundere greutate

Dimensiuni

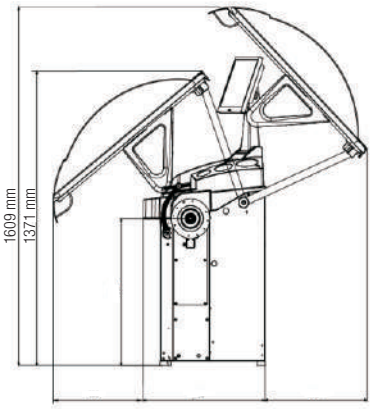

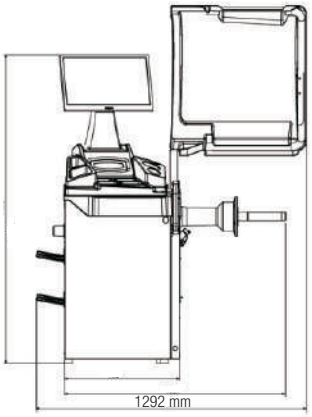

Accesorii standard

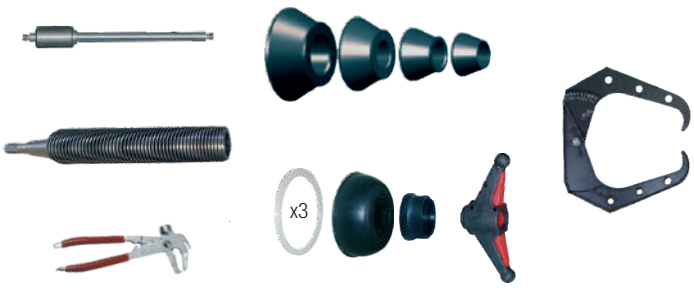

23,6" 44" 75 kg 230 V 90-130 rpm

CORGHI

EM 9350 XLine Automată

0-21193500/16

Funție Weight Management (Economie 30% la plumbi şi 20% la timpul de lucru)

Fascicul laser şi sistem de iluminare cu Led, ajută la poziționarea greutăților mai rapid şi mai precis

Senzor sonar automat pentru măsurarea automată a lățimii roții -fără contact cu roata (opțional)

Display digital

Tavă spațioasă pentru depozitare greutăți şi accesorii

Protecție roată inclusă

Sistem de fixare manuală a roții cu piuliță rapidă (opțional - automatic)

Achiziție automată distanță până la roată

Frânare automată la sfârşitul ciclului de rotație

Program pentru ascundere greutate

Poziționare automată în punctul de aplicare a greutăților

Selecție automată a programului de echilibrare

Dimensiuni

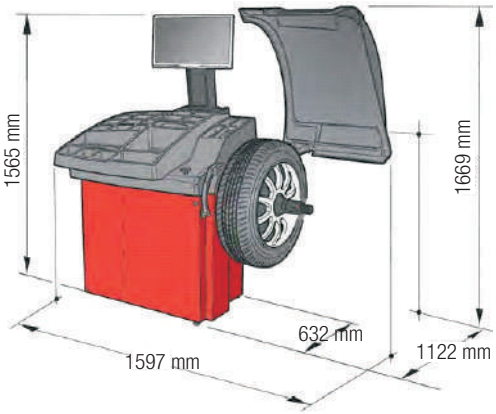

Accesorii standard

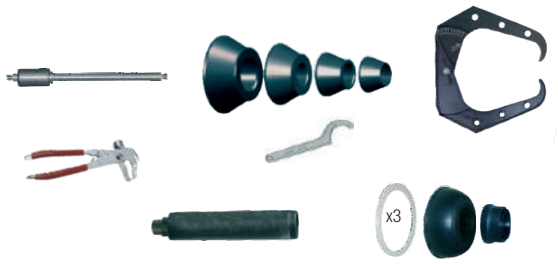

23,6" 44" 75 kg 230 V 75-85-98 rpm

CORGHI

EyeLight Plus
Complet automată

0-21101100/16

Maşină complet automată

Maşină de diagnostic-analizează profilul jantei

Funţie Weight Management (Economie 30% la plumbi şi 20% la timpul de lucru)

Fascicul laser şi sistem de iluminare cu Led, ajută la poziţionarea greutăţilor mai rapid şi mai precis

Achiziţie automată a dimensiunilor roţii - fără contact cu roata

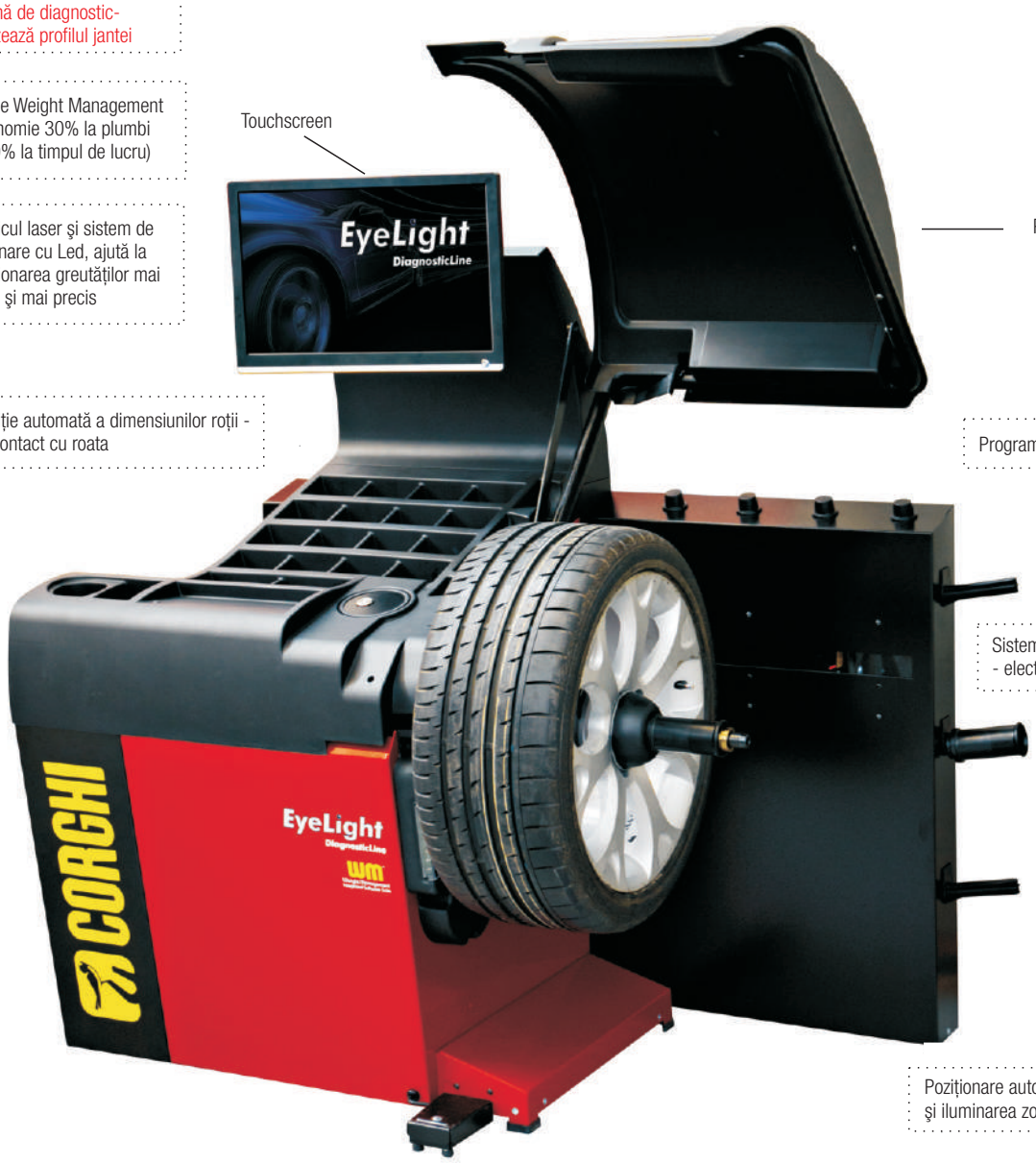

Protecţie roată inclusă

Program pentru ascundere greutate

Sistem automat de fixare a roţii - electromecanic sau wireless

Poziţionare automată în punctul de aplicare a greutăţilor, şi iluminarea zonei de lucru cu lumină LED

Dimensiuni

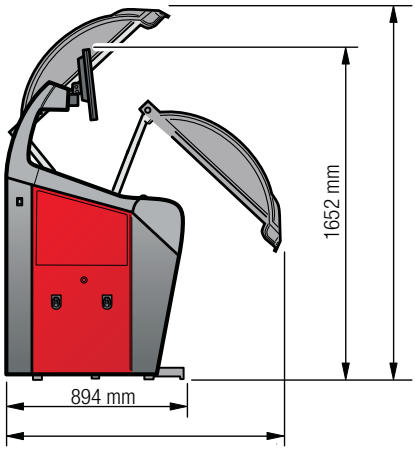

Accesorii standard

22,8" 43,7" 70 kg 230 V 150-200 rpm

CORGHI

Proline 680
Automată

0-21900014/39

Display digital

Protecție roată inclusă

Tavă spațioasă pentru depozitare greutăți și accesorii

Sistem de fixare manuală a roții cu piuliță rapidă

Achiziție manuală distanță până la roată și diametru (opțional achiziție automată cu senzor)

Frânare automată la sfârșitul ciclului de rotație

Poziționare manuală pentru instalarea greutăților

Program pentru ascundere greutate

Frână acționată prin pedală (opțional)

Dimensiuni

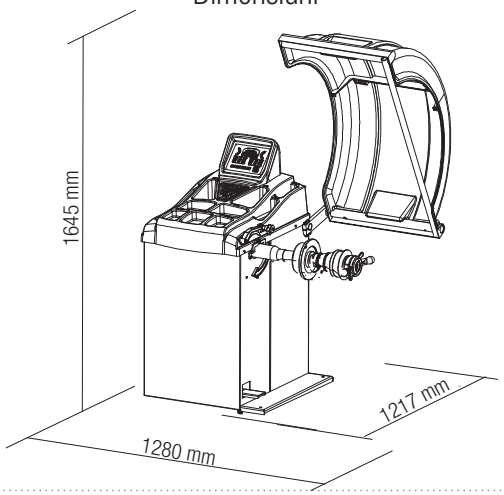

Accesorii standard

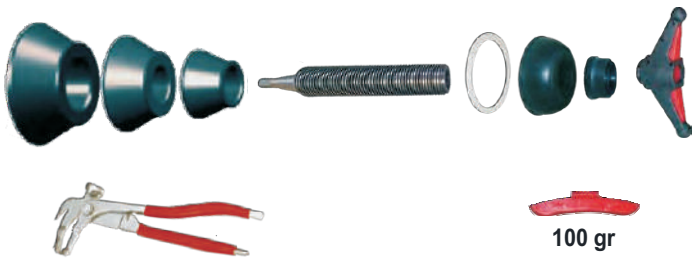

30" 40" 79 kg 230 V 300 rpm

HUNTER Engineering Company

Road Force Elite Automată

RFT20E

Touchscreen

Interfață uşor de utilizat

Detectează forțele radiale și laterale apărute datorită: neuniformității anvelopei, deformației anvelopei și jantei, așezării defectuoase a talonului anvelopei pe jantă

Măsoară vibrațiile în timpul rulării

Cel mai rapid aparat de echilibrat
70 secunde

Achiziție automată date roată

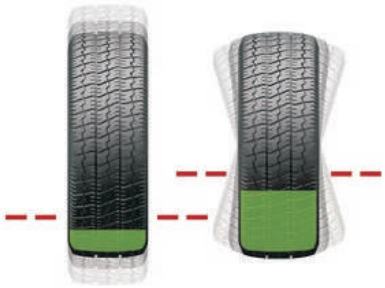

SmartWeight
Sistem patentat, dispune greutățile prin măsurarea şi evaluarea forțelor ce cauzează vibrații
Reduce cu 30 - 40% greutățile şi cu 40% timpul de lucru

Testează roțile în condiți de rulare pe asfalt (cu rola cu depunere asfaltică)

HUNTER Engineering Company

Smart Weight Touch Automată

SWT-P

Touchscreen

Interfață uşor de utilizat

Achiziție automată date roată

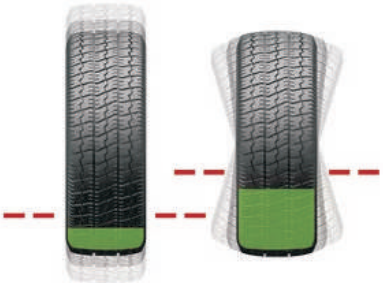

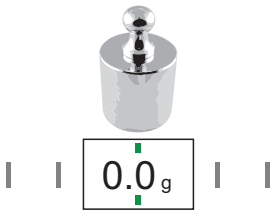

SmartWeight
Sistem patentat, dispune greutățile prin măsurarea şi evaluarea forțelor ce cauzează vibrații
Reduce cu 30 - 40% greutățile şi cu 40% timpul de lucru

Auto-calibrare

		Cod	Compatibilitate									
			Proline 650	Proline 680	EM 9250	EM 9280	EM 9350	EM 9380	EM 9550	EM 9580	EM 9980	Eye Light
TT-O Lift capacitate 80 kg		8-21100230	–	–	○	○	○	○	○	○	○	○
DX/CBF Accesoriu centrare		8-21100141	–	–	○	○	○	○	○	○	○	○
AWD Kit pentru masurare cu senzor sonar		8-21100232	–	–	–	○	○	○	○	○	–	–
EG 1 Accesoriu masurare latime roata		8-21100074	○	○	○	–	–	–	–	–	–	–
CB Pedala blocare roti		8-21100191	–	–	○	–	–	–	–	–	–	–
PB Pedala blocare roti	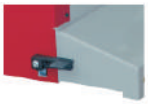	8-21900004	○	○	–	–	–	–	–	–	–	–

BASIC
Proline 122N + Proline 650
SR7

+

MEDIU
A222 + EM 9280
SR 10

+

OPTIM
Proline 322+ Proline 650
SR 8

+

PREMIUM
Artiglio 50+ EM 9580
SR 11

+

PROFI
A 224 +EM 9550
SR 9

+

IDEAL
Proline 422 LL 2V + Proline 680
SR 12

+

ECONOMIC
A 222 +EM 9250
SR 13

+

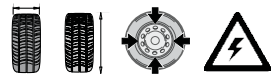

26"

CORGHI

HD 800 A
Automată

0-12103101/16

Sistem fixare roată acționat de motor hidraulic cu două viteze de rotație

Consolă de control

Cilindrul de ridicare este echipat cu o supapă de reținere pentru a preveni apropierea accidentala

Blocare jantă fără flanșă

Dimensiuni

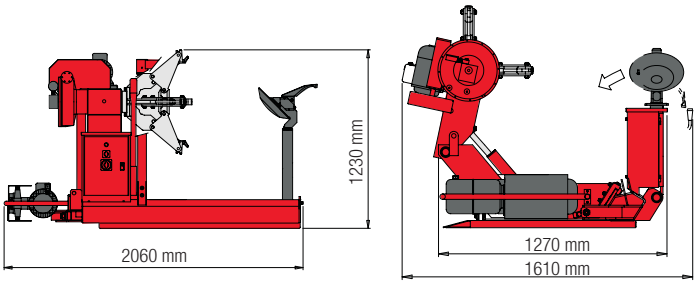

Accesorii standard

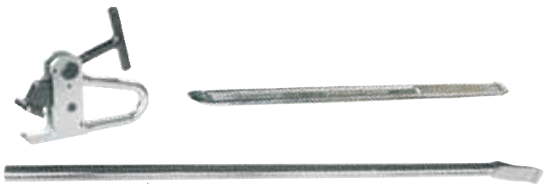

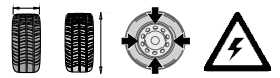

56"

CORGHI

HD 1300 A
Automată

0-12103601/16

Sistem de fixare roată acționat de motor hidraulic cu trei viteze de rotație
Oferă cuplul maxim la orice viteză de rotație

Roti de la 14" până la 56"
(56" posibil cu ajutorul extensiilor incluse)

Consolă de control

Unitate hidraulică instalată pe aparat, pentru a reduce cerințele de spațiu

Funcție stand-by, asigură economisirea considerabilă de energie şi reduce zgomotul

Dimensiuni

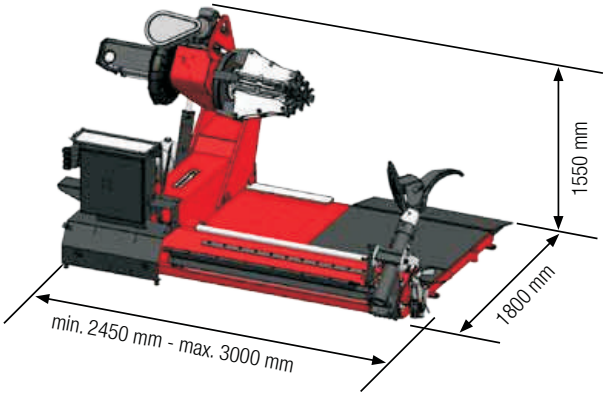

Accesorii standard

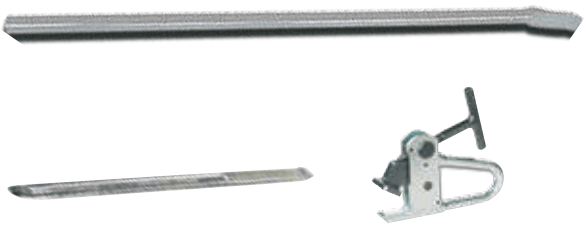

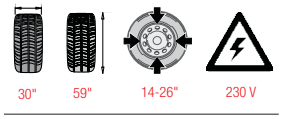

26"

CORGHI

Proline 426
Semiautomată

0-12102101/00

Acționare electro-hidraulică

Ridicare manuală braț

Dimensiuni

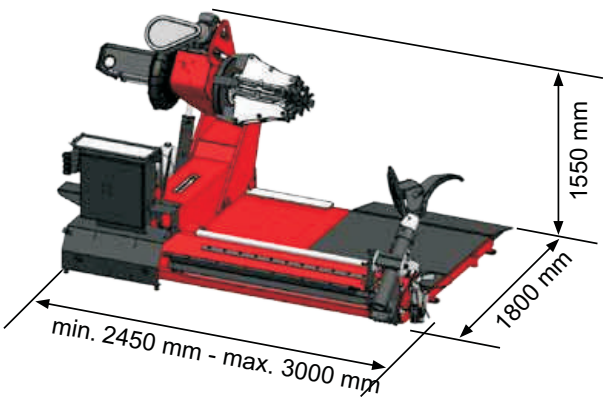

Accesorii standard

43" 90,5" 14-38/56" 230 V

56"

CORGHI

Proline 440
Semiautomată

0-12104301/00

Acționare hidraulică

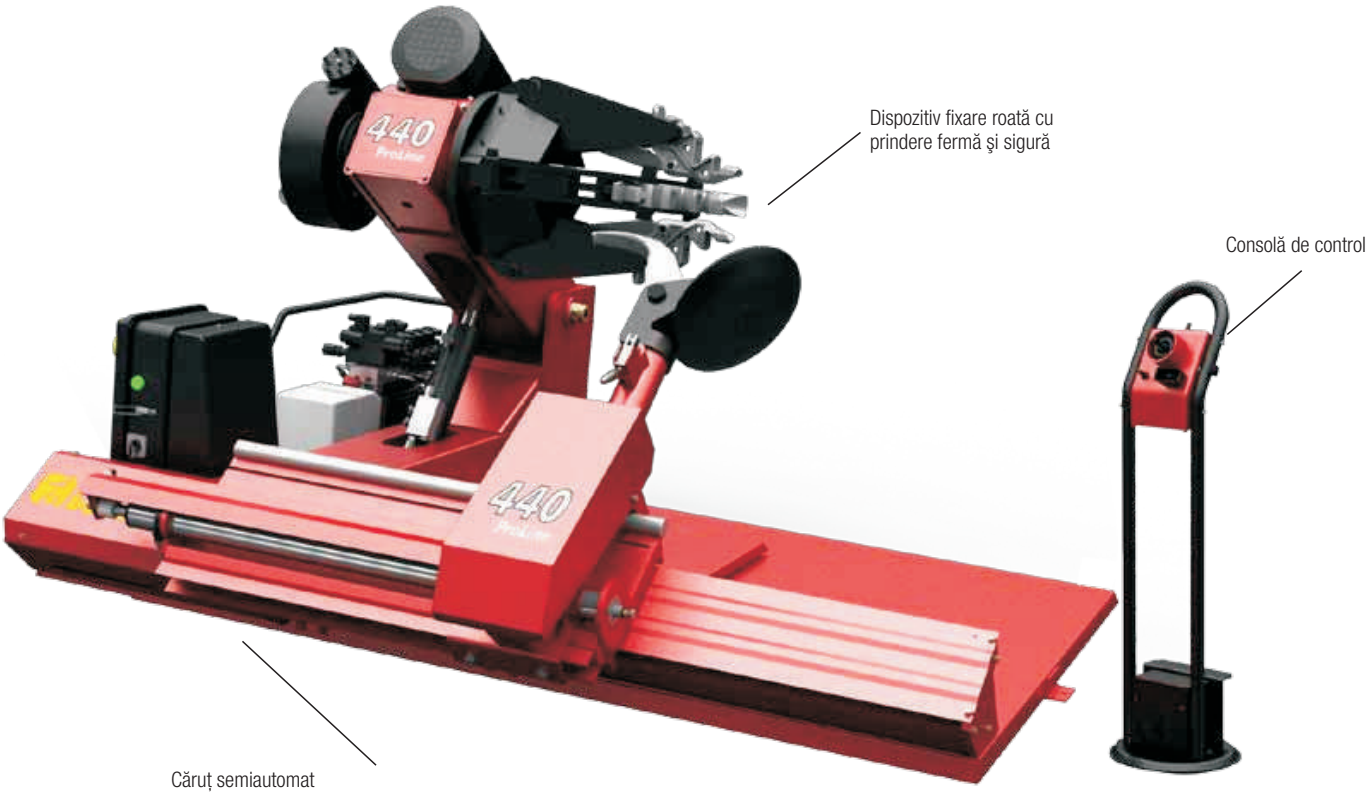

Dimensiuni

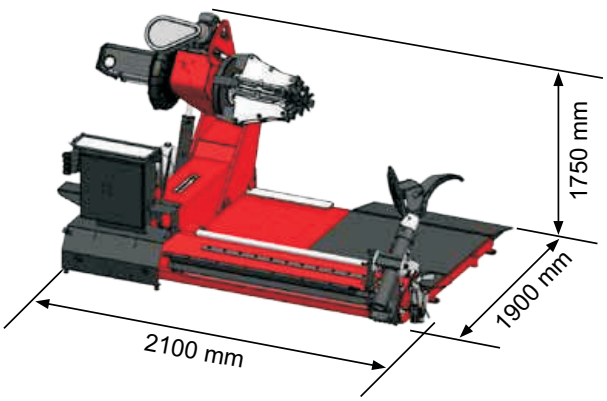

Accesorii standard

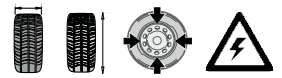

26"

CORGHI

HD 700
Semiautomată

0-12101801/16

Dimensiuni

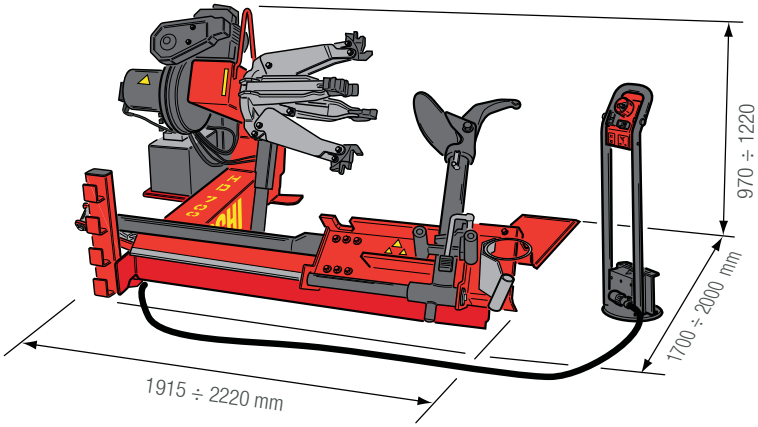

Accesorii standard

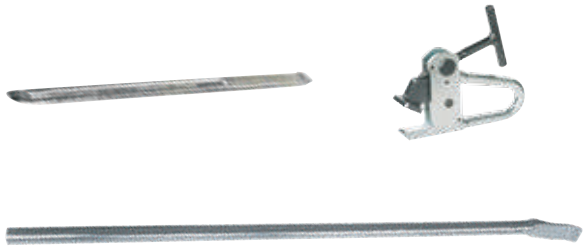

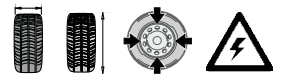

46"

CORGHI

HD 900
Semiautomată

0-12102301/16

Dimensiuni

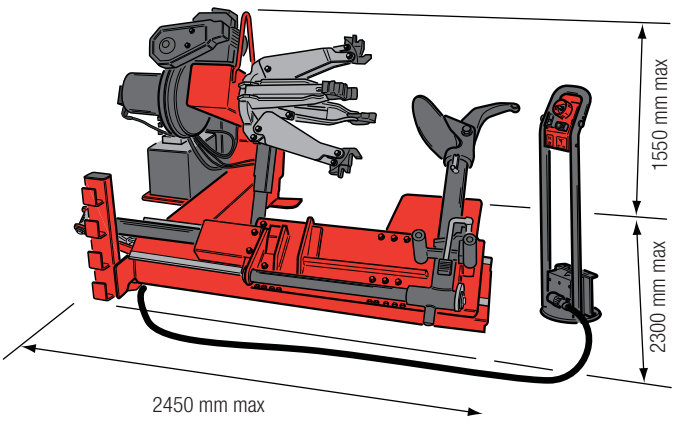

Accesorii standard

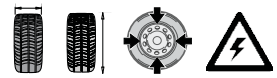

26"

CORGHI

HD 500
Semiautomată

0-12100801/16

Compactă, rapidă, uşor de utilizat.
Complet hidraulică

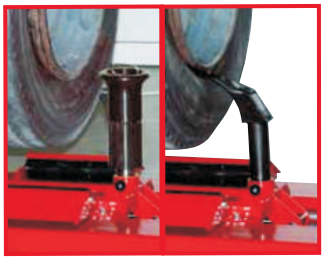

Unitate de control cu acționare hidraulică

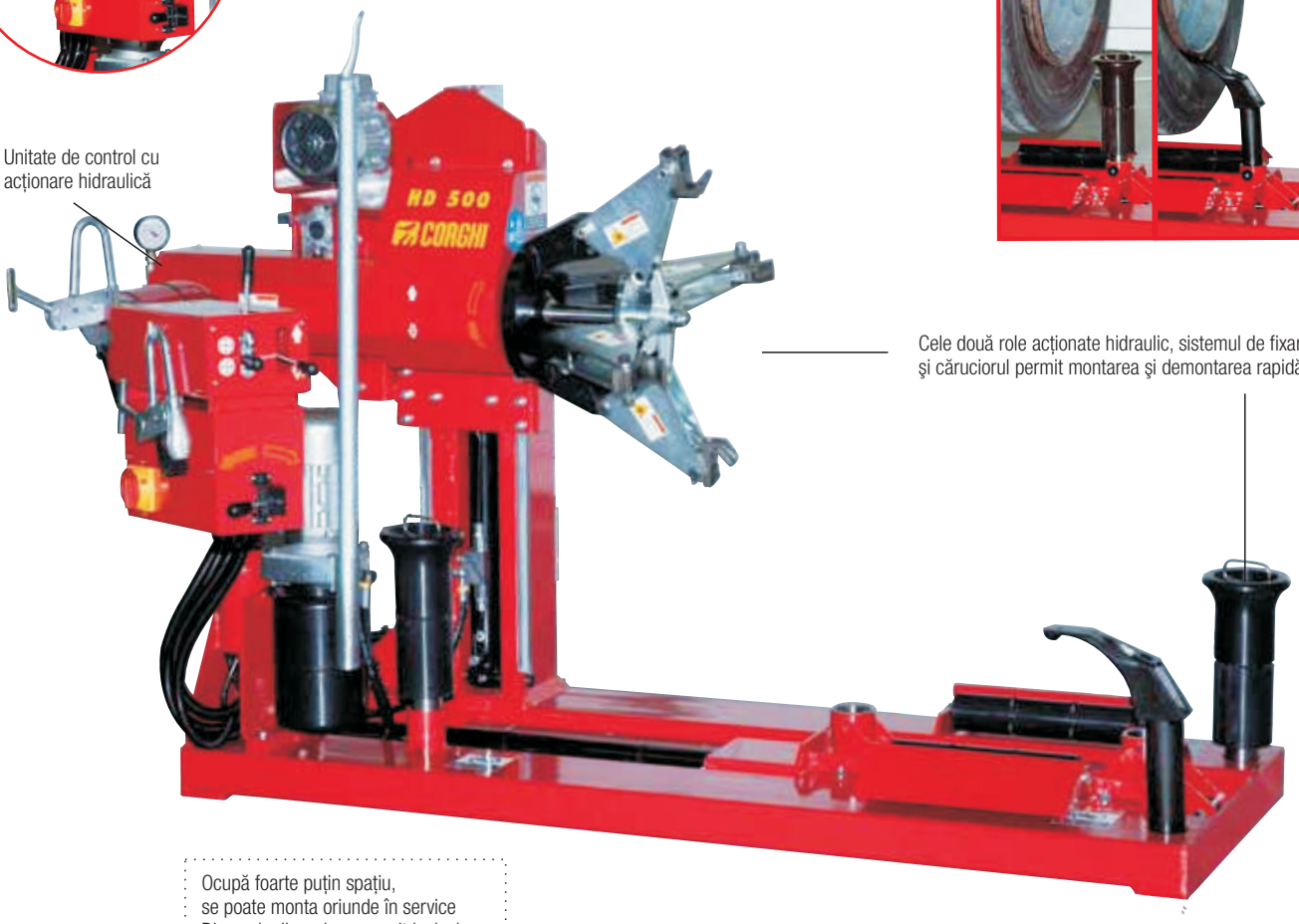

Cele două role acționate hidraulic, sistemul de fixare roată şi căruciorul permit montarea şi demontarea rapidă a roții.

Ocupă foarte puțin spațiu,
se poate monta oriunde în service
Dimensiunile reduse permit inclusiv
folosirea în aplicațiile de service mobil.

Dimensiuni

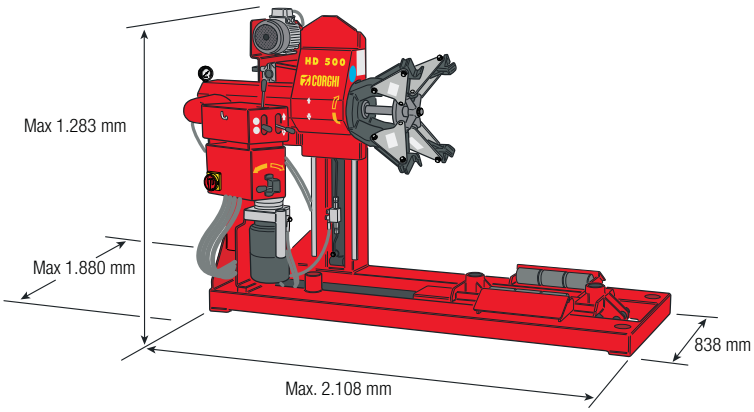

Accesorii standard

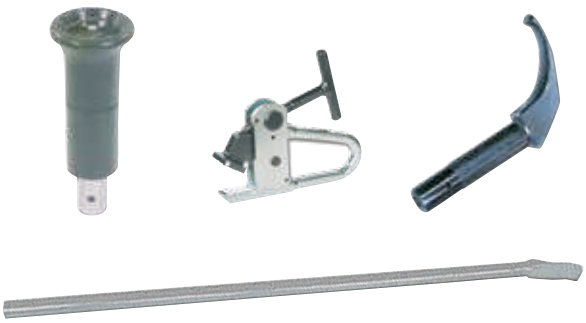

57,8" 98,4" 14-58" 230 V

58"

CORGHI

HD 1400 E
Semiautomată

0-12100406/16

Dimensiuni

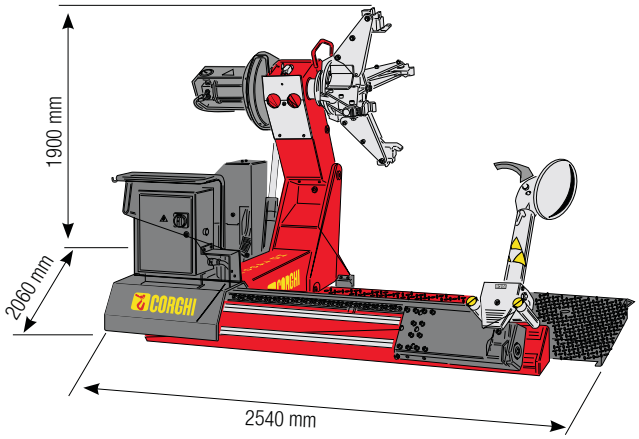

Accesorii standard

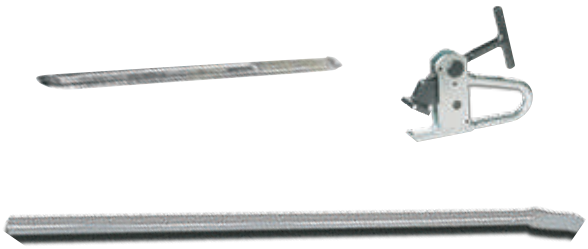

		Cod	Compatibilitate					
			HD 500	HD 700	HD 900	HD 1400 E	HD 800 A	HD 1300 A
Platforma orizontala pentru HD 500		8-12100039/16	○	–	–	–	–	–
Platforma laterala pentru HD 500		8-12100040/16	○	–	–	–	–	–
PA-Kit extensii pentru HD 900		8-12100155	–	–	○	–	–	–
Dispozitiv presare taloane		0-12100701	–	○	○	○	–	○

43,7" 150 kg 230 V 120 rpm

CORGHI

ET 66
Automată

2124090101/16

Panou de control cu display

Lift pneumatic pentru ridicarea roții
(până la 150 kg)

Frână manuală pentru blocarea roții

Roti pentru facilitarea transportului
Este adecvat utilizarii in spatii exterioare

Dimensiuni

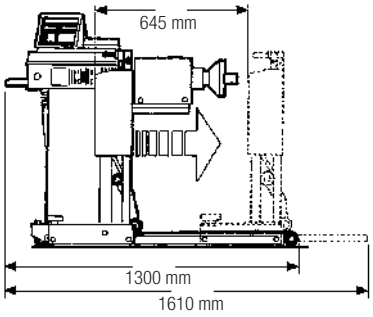

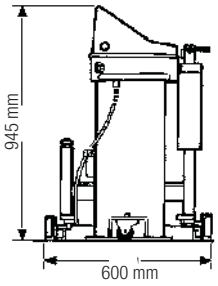

Accesorii standard

22" 30" 200 kg 230 V

CORGHI

ET 77
Automată

2123120501/16

Panou de control cu display dublu

Tastatură

Senzor automat pentru măsurarea distanței până la roată

Lift pneumatic pentru ridicarea roții (până la 150 kg)

Program pentru ascundere greutăți

Dimensiuni

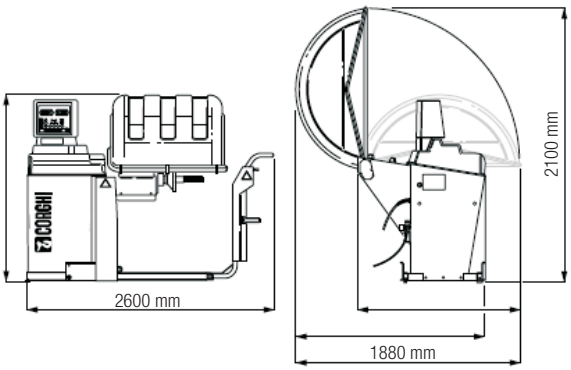

Accesorii standard

22" 30" 200 kg 230 V

CORGHI

ET 88
Automată
2121110101/16

Dimensiuni

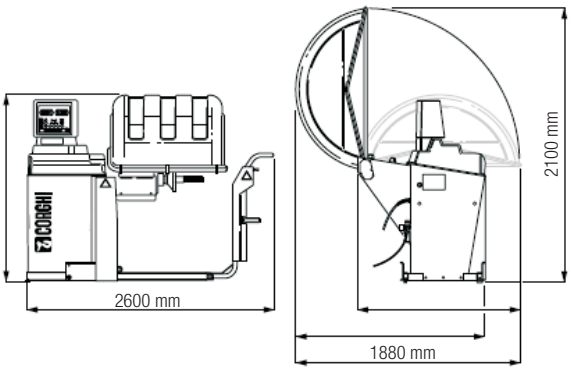

Accesorii standard

		Cod	Compatibilitate ET 66	ET 77	ET 88	
ART Sistem profesional pentru prindere roti camioane	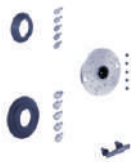	802239637	○	○	○	
PTR Protectie roata		802260829	–	○	○	
ARFT Accesoriu de centrare pentru vehicule de teren si utilitare cu diametrul 110 - 165 mm		802247716	○	○	○	
ARU Centrare si prindere roata		802247782	○	○	○	
FTE Trilex Europa Flansa18° 20"-24"		802441616	○	○	○	
FTD Trilex Dayton Flansa 28 grade, 20-24 inch		802443948	○	○	○	
GTR Dispozitiv prindere roata, cu fixare rapida		802443938	○	○	○	

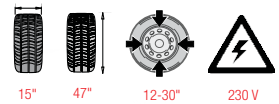

CORGHI

Artiglio 55+
EM 43 Slide

0-11117202/16-

0-21104616/16

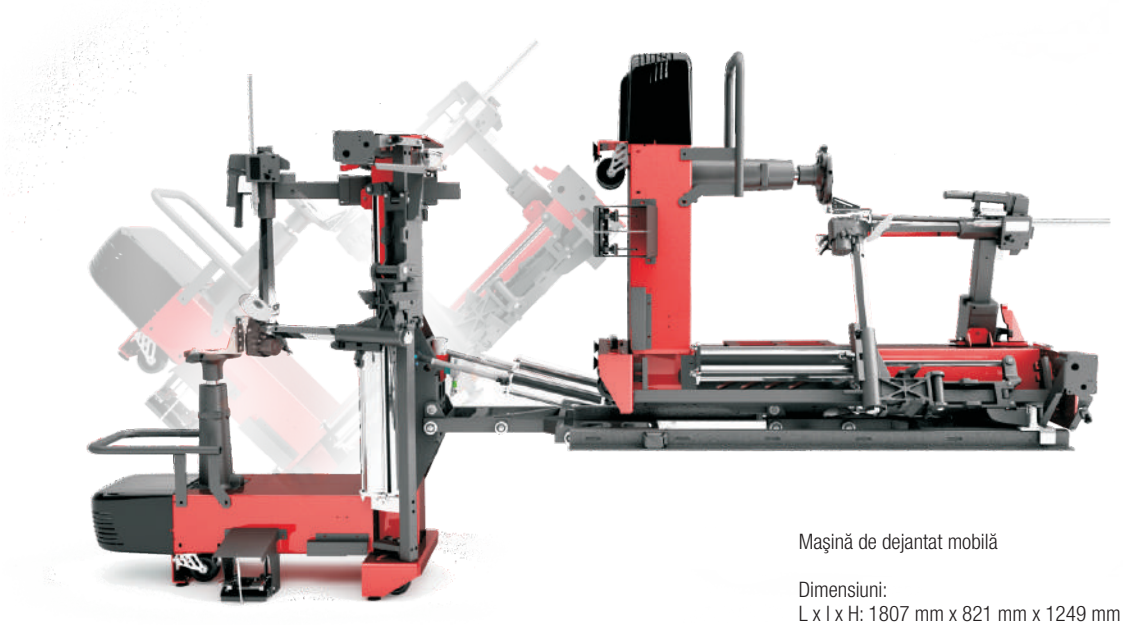

Maşină de dejantat mobilă

Dimensiuni:
L x l x H: 1807 mm x 821 mm x 1249 mm

Accesorii standard

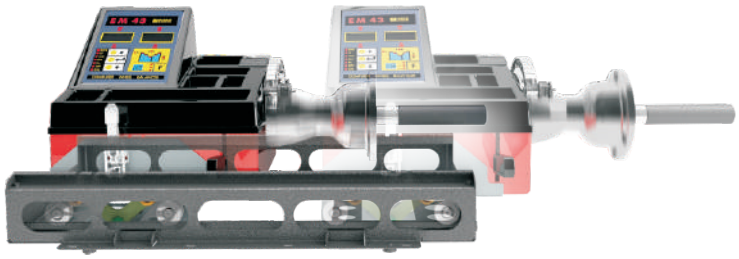

Maşină de echilibrat mobilă

Dimensiuni:
L x l x H: 863 x 509 x 454 mm

Accesorii standard

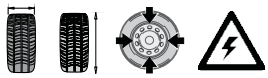

26"

CORGHI

HD 650 TILT
Semiautomată

0-12101901/16

Generator inclus

0-12102201/16

Fără generator

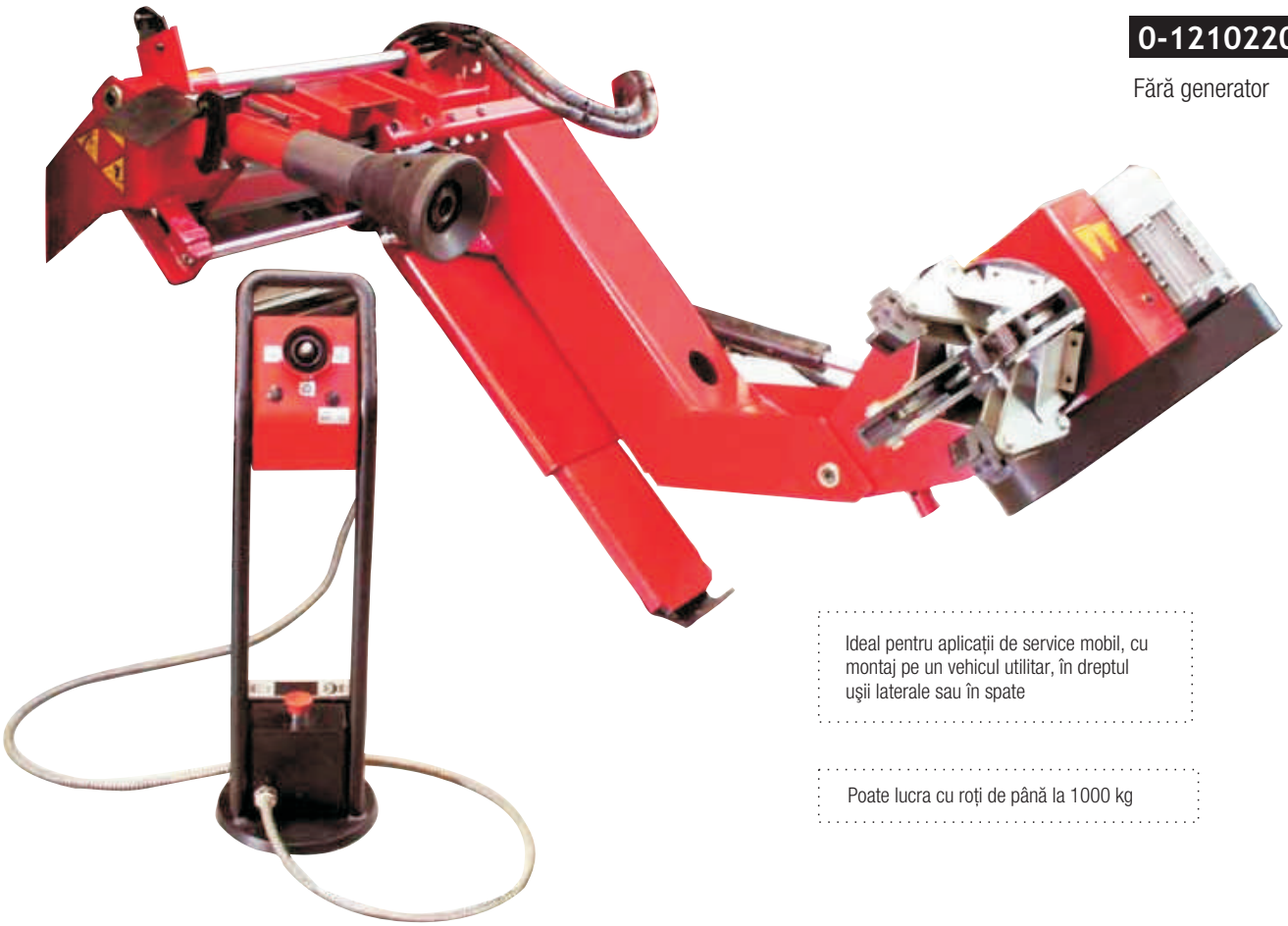

Ideal pentru aplicații de service mobil, cu montaj pe un vehicul utilitar, în dreptul ușii laterale sau în spate

Poate lucra cu roți de până la 1000 kg

Dimensiuni

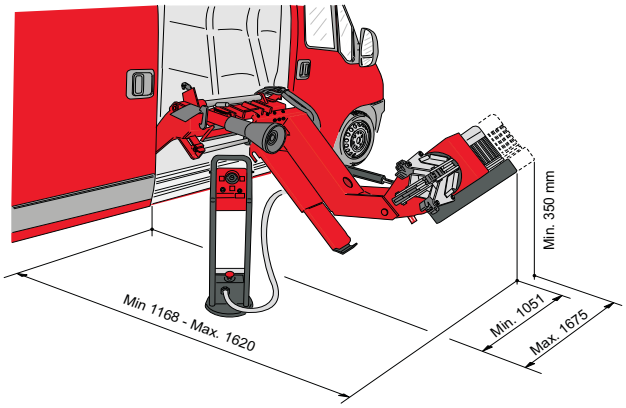

Accesorii standard

CORGHI

EM 43 Tilt
0-21104615/16

EM 43 HS
0-21104601/16

EM 43 Motor
0-21104604/16

Display LED şi introducere manuală a datelor

Program pentru ascundere greutăţi

Consum redus, poate opera şi la 12V

Frână pentru blocarea roţii operată de levier

Versiune specială pentru aplicaţiile de service mobil, axul roţii poate fi aşezat în poziţie verticală cu ajutorul funcţiei Tilt-up

EM Tilt 870 x 480 x 945 mm

Dimensiuni şi greutate reduse, facilitează transportul
Ideal pentru spaţii restrânse

EM HS-Motor 870 x 580 x 945 mm

Accesorii standard

CORGHI

Exact 7

0-33106101/16

Monitor

Tastatură

4 capete de măsurare cu 8 senzori de măsura CCD şi transmisie radio între capete

2 platouri rotative mecanice

4 dispozitive de prindere-fixare pe roți cu diametre cuprinse între 9"-21"

Transmisia datelor la PC prin unde radio
Dispozitiv de blocare a volanului
Dispozitiv de apăsare a pedalei de frânare

Corghi EXACT PLUS program de geometrie
Bază de date cu peste 20000 de vehicule

HUNTER Engineering Company

HawkEye Elite

WA-HE421-L

Cu stâlp mobil

WA-HE421-F

Cu stâlp fix

Cea mai performantă maşină pentru reglarea geometriei

Foloseşte patru camere pentru a măsura poziţia şi orientarea ţintelor montate pe fiecare roată cu adaptoarele QuickGrip® brevetate Hunter

Adaptoarele QuickGrip se prind direct pe anvelopă şi nu deteriorează jantele. Compensarea se face printr-o singură rulare, Hawkeye Elite® poate afişa rezultatele geometriei în doar 70 de secunde.

Patru camere extrem de precise

Instalare rapidă, nu necesită centrare, nu există contact metal pe metal - janta nu este deteriorată

Citire mult mai rapidă: 70 de secunde
Compensare printr-o singură rulare

Ţinte construite din polimer, extrem de rezistent şi uşor. Fără componente electronice sau cabluri. Fără calibrare

Accesorii standard

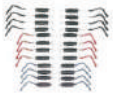

3 x Seturi adaptori roată

Adaptori jante

Set ţinte cu unghi maxim bracaj

HUNTER Engineering Company

ProAlign II

PA220E-HS221-M

Lift cu acționare manuală pentru reglajul camerelor pe înălțime

2 camere video digitale de înaltă rezoluție

Ținte optice mici, nu necesită calibrare, nu au electronică, cabluri sau baterii

Code Link
Resetare computerizată a sistemului de direcție pe o gamă largă de tipuri de vehicule cu un singur accesoriu universal (opțional)

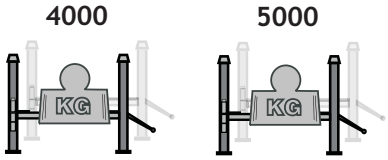

Erco 4004
Elevator cu 4 coloane

0-43103701/15

4t

Erco 5004
Elevator cu 4 coloane

0-43103802/15

5t

Pregătit pentru geometrie

Locaşuri pentru platouri rotative şi plăci culisante

Dispozitive de siguranță acționate direct de 4 electromagneți care măresc viteza timpului de lucru şi siguranță

Dimensiuni

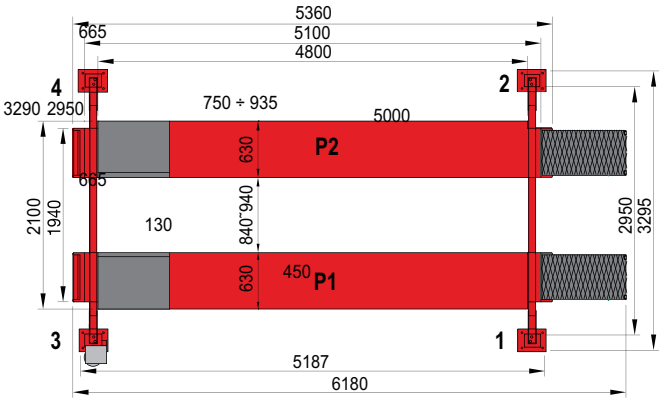

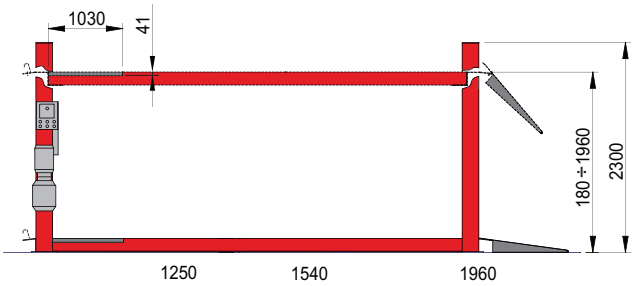

CORGHI

3500

KG

Erco 505
Elevator foarfecă pentru vulcanizare

0-410002

Sistem de egalizare hidraulic cu circuit dublu master/slave pentru o siguranță totală, fără a avea nevoie de sistem de calare

Dimensiuni

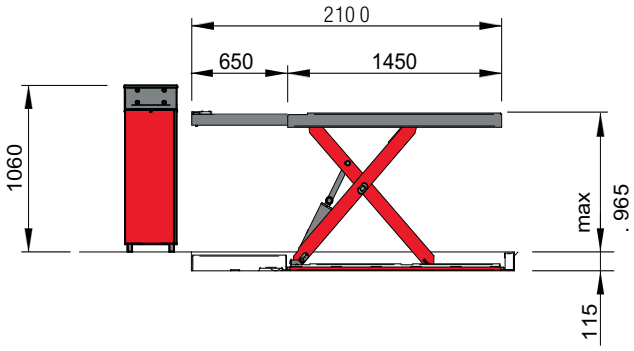

2500

V256
Elevator vulcanizare

260 B

Elevator pentru vulcanizare 2,5 t uşor de folosit, ideal pentru service roţi/service rapid

Dimensiuni

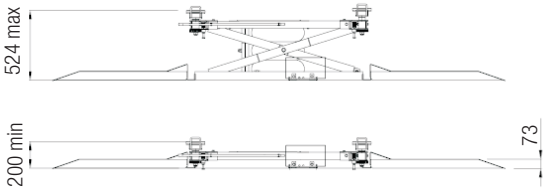

2500

Erco 25TP
Elevator vulcanizare

0-44100301/16

Acţionare pneumatică
Destinat in special postului de service roţi
Prevăzut cu dispozitiv mecanic de siguranţă

Dimensiuni

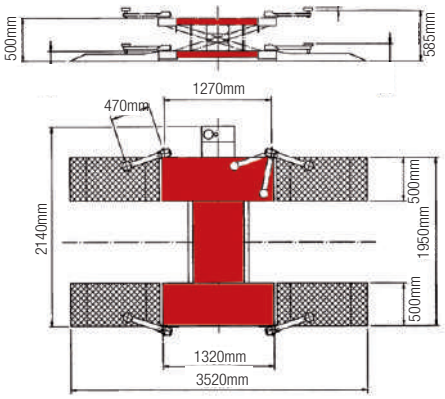

Cric hidraulic tip crocodil echipat cu mâner tradiţional şi pedală de picior

Cric crocodil 2t

2902301

Profil redus pentru acces maxim
Roţi de oţel de mari dimensiuni pentru poziţionare uşoară şi mişcare lină

Cric hidraulic pneumatic

24213

20/40/60 t

24113

10/20/40 t

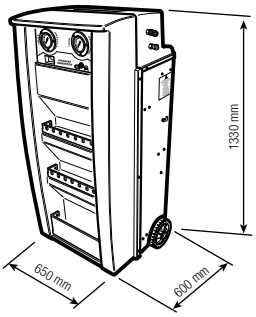

C&S300
Generator azot
0-55101200/16

Capacitate nominală a generatorului de 3.000 l/h

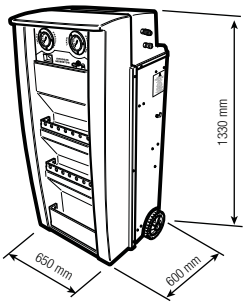

C&S500
Generator azot
0-55101300/16

Capacitate nominală a generatorului de 5.000 l/h

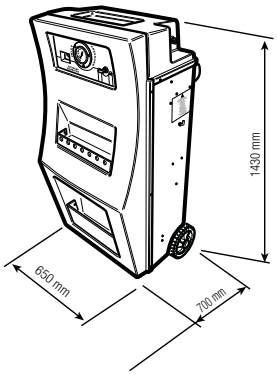

C&S1800
Generator azot
0-55101600/16

Capacitate nominală a generatorului de 18.000 l/h

		Cod	Compatibilitate C&S 300	C&S 500	C&S 1800	
WS Separator de condens ciclonic		8-53600000	○	○	○	
PSG Pistol de umflare şi dezumflare profesional		8-55600002	○	○	○	
EC Pistol economic pentru umflare anvelope		8-11100362	○	○	○	
NT Kit pentru măsurarea purității		8-11600127	○	○	○	
Cartuşe de filtrare		8-55600023	○	○	○	
Cartuşe de filtrare		8-55600024	○	○	○	
Indicator de contaminare a aerului		8-55600025	○	○	○	

GS 17
Compresor
AF 014

GS 25
Compresor
AF 026

GS 38
Compresor
AF 041

		Litri	Litri/min	Cilindri	Bar	KW	Volt	DB	L x l x H cm	Kg
GS17/150/320/CAR/M	AF 014	150	320	2	10	2,2	230	74	135x45x98	78
GS25/270/500/CAR/T	AF 026	270	500	2	10	3	400	78	155x58x105	128
GS38/500/850/PF/T	AF 041	500	850	2	11	5,5	400	76	198x60x132	250

KAESER KOMPRESSOREN

SXC 8
Compresor cu surub

100692.1

Compresor cu şurub echipat cu un bloc de compresie cu rotoare SIGMA PROFILE cu eficienţă ridicată - mai mult aer şi mai multe economii

Compresoarele KaeSer sunt renumite pentru sistemele de răcire inovatoare: pentru a asigura o răcire optimă sunt prevăzute cu trei ventilatoare. Un ventilator dedicat cu motor independent de antrenare asigură răcirea fiabilă a fluidului.

Fiecare bloc de compresie cu şurub KaeSer utilizează rotoare Sigma Profile, special proiectate de KAESER, care necesită cu aproximativ 10-20% mai puţină energie decât varianta cu şurub convenţional la acelaşi debit livrat.

Litri	M^3/min	Agent frigorific	Bar	KW	Volt	DB	L x l x H cm	Kg
150	0,80 0,67 0,54	R134a	7,5 10 13	5,5	230	69	620x980x1480	300

Impact 1"

3 setări pentru cuplul înainte
3 setări de cuplu înapoi

Cuplu maxim 2712 Nm
Cuplu înainte 542 Nm
Cuplu inapoi 2169 Nm

Consumul de aer 255l /min
Intrare aer 1/2 "(12,70mm)
Presiune aer 6,2 BAR
Furtun de aer 3/4 "(19,05)

M2016
Pistol pneumatic

M2016

Impact 1/2 "

Cuplu maxim 1356 Nm
Cuplu înainte 950 Nm
Cuplu înapoi 1020 Nm

Consum de aer 153 l / min
Intrare aer 1/4 "
Presiune aer 6,3 BAR
Furtun de aer 10 mm

M2062
Pistol pneumatic

M2062

Impact 1/2 "

Cuplu maxim 1250 Nm
Viteză 8,500 rpm

Carcasă compozită durabilă şi uşoară
Cupla pivotanta de 1/4 "pentru a preveni răsucirea furtunului de aer
Consumul mediu de aer de 4.6 cfm
Greutate 2.1 kg (4.6 kg)

M2063
Pistol pneumatic

M2063

Impact 1/2 "

Viteză de încărcare 9000 rpm
Cuplu maxim 1356 Nm
Presiunea aerului 6,3 Bar
Furtun de aer (ID) 10 mm
Intrare aer 1/4 "
Impacturi pe minut 1500

M2064
Pistol pneumatic

M2064

Cheie de impact 1/2 " compozit (ciocan dublu)
Cheie de impact 17 mm cu manșon din material plastic
Cheie de impact 19 mm cu manșon din material plastic
Cheie de impact 21 mm cu manșon din material plastic
Cheie de impact 22 mm
Cheie de impact 23 mm
Cheie de impact 24 mm

Pistol de ulei

Cheie L-Hex 4 mm

Cupla

M2072
Set pistol pneumatic

M2072

Impact 1/2 "

MS17 (pentru Mercedes-Benz)
15mm, 17mm si 19mm (dimensiuni comune)
21mm si 22mm (pentru vehicule comerciale)
Toate lungimile de 88mm

M2064
Set tubulare de impact

M2064

CORGHI

Inflabox

5400020101

Cuşcă de siguranță pentru umflat roți

TS 16

5300010101

Cuvă cilindrică verificare etanşeitate roată ,cu piston hidraulic

WED 850

0-55100800/16

Fără încălzitor

0-55101500/16

Cu încălzitor

Maşină de spălat anvelope